1963

ООО "Ремстройдормаш"
РФ, 424006, Республика Марий Эл,
г. Йошкар-Ола, Кокшайский проезд, 30
т/ф (8362) 56-67-40, 45-19-50

ПОДЪЕМНИК МАЧТОВЫЙ ГРУЗОВОЙ СТРОИТЕЛЬНЫЙ ПМГ-2-2000 ГОСТ 33558.1-2015

ПАСПОРТ

ПМГ-2-2000 ПС

PASSPORT

Йошкар-Ола

ЕВРАЗИЙСКИЙ ЭКОНОМИЧЕСКИЙ СОЮЗ

СЕРТИФИКАТ СООТВЕТСТВИЯ

ЕАС

№ ЕАЭС RU C-RU.MP03.B.00136/20

Серия RU № 0211260

ОРГАН ПО СЕРТИФИКАЦИИ

Негосударственной некоммерческой организации "Ассоциация по безопасности машин и оборудования "ТЕСТ-СДМ"
Место нахождения (адрес юридического лица): Российская Федерация, 125424, город Москва, Волоколамское шоссе, дом 73
Аттестат аккредитации № RA.RU.11MP03 от 17.02.2016, выдан Федеральной службой по аккредитации
Телефон: +7 (495) 490-58-80, адрес электронной почты: testsdm@testsdm.com

ЗАЯВИТЕЛЬ

Общество с ограниченной ответственностью "Ремстройдормаш"
Место нахождения (адрес юридического лица): Российская Федерация, 424006, Республика Марий Эл, город Йошкар-Ола, Кокшайский проезд, дом 30
ОГРН 1021200768698
Телефон: +7(8362) 56-67-40, адрес электронной почты: remstroy12@gmail.com

ИЗГОТОВИТЕЛЬ

Общество с ограниченной ответственностью "Ремстройдормаш"
Место нахождения (адрес юридического лица): Российская Федерация, 424006, Республика Марий Эл, город Йошкар-Ола, Кокшайский проезд, дом 30

ПРОДУКЦИЯ

Подъемники мачтовые грузовые строительные.
Информация о продукции приведена в Приложении, лист № 1, бланк № 0711771.
Серийный выпуск.

КОД ТН ВЭД ЕАЭС

8425110000

СООТВЕТСТВУЕТ ТРЕБОВАНИЯМ

ТР ТС 010/2011 "О безопасности машин и оборудования"

СЕРТИФИКАТ СООТВЕТСТВИЯ ВЫДАН НА ОСНОВАНИИ

Протоколы испытаний № 20-8-7-ИЛ от 17.09.2020, № 20-8-8-ИЛ от 06.10.2020 - испытательная лаборатория Негосударственной некоммерческой организации "Ассоциация по безопасности машин и оборудования "ТЕСТ-СДМ", аттестат аккредитации № РОСС RU.0001.21АЯ73;
Акт анализа состояния производства № 20-77-5-АСП от 07.10.2020 - орган по сертификации Негосударственной некоммерческой организации "Ассоциация по безопасности машин и оборудования "ТЕСТ-СДМ", аттестат аккредитации № RA.RU.11MP03;
Обоснование безопасности "Подъемник мачтовый грузовой строительный ПМГ. Обоснование безопасности" ПМГ-500.1000.1500.2000.00.00.000 ОБ, руководства по эксплуатации, паспорта – разработаны ООО "Ремстройдормаш";
Схема сертификации - 1с.

ДОПОЛНИТЕЛЬНАЯ ИНФОРМАЦИЯ

Перечень стандартов, в результате применения которых на добровольной основе обеспечивается соблюдение требований технического регламента ТР ТС 010/2011 "О безопасности машин и оборудования", приведен в Приложении, лист 1, бланк № 0711771.
Условия хранения и срок службы продукции - в соответствии с руководствами по эксплуатации и паспортами.

СРОК ДЕЙСТВИЯ С 08.10.2020 **ПО** 07.10.2023 **ВКЛЮЧИТЕЛЬНО**

Руководитель (уполномоченное лицо) органа по сертификации (подпись) Тихомиров Станислав Евгеньевич (Ф.И.О.)

М.П.

Эксперт (эксперт-аудитор) (эксперты (эксперты-аудиторы)) (подпись) Орлов Анатолий Евгеньевич (Ф.И.О.)

АО «Опцион», Москва, 2019 г., «Б». Лицензия № 05-05-09/003 ФНС РФ. ТЗ № 369. Тел.: (495) 726-47-42, www.opcion.ru

ЕВРАЗИЙСКИЙ ЭКОНОМИЧЕСКИЙ СОЮЗ

ПРИЛОЖЕНИЕ

К СЕРТИФИКАТУ СООТВЕТСТВИЯ № ЕАЭС RU C-RU.MP03.B.00136/20

Серия RU № 0711771

Лист № 1.

Перечень продукции, на которую распространяется действие сертификата соответствия:

Код ТН ВЭД ЕАЭС	Наименование и обозначение продукции	Наименование и обозначение документа, по которому выпускается продукция
8425110000	Подъемник мачтовый грузовой строительный модели ПМГ-1-Б	Технические условия "Подъемник мачтовый грузовой строительный ПМГ-1-Б и его модификации. Технические условия" ТУ 4835-006-54681284-2004
8425110000	Подъемники мачтовые грузовые строительные типа ПМГ-1-1000 моделей ПМГ-1-1000, ПМГ-1-1000-01, ПМГ-1-1000-01П, ПМГ-1-1000Ш	Технические условия "Подъемник мачтовый грузовой строительный ПМГ-1-1000 и его модификации. Технические условия" ТУ 4835-014-54681284-2015
8425110000	Подъемники мачтовые грузовые строительные типа ПМГ моделей ПМГ-2-1500, ПМГ-3-1500, ПМГ-2-2000, ПМГ-3-2000	Технические условия "Подъемник мачтовый грузовой строительный типа ПМГ. Технические условия" ТУ 28.22.11-016-54681284-2016

Перечень стандартов, в результате применения которых на добровольной основе обеспечивается соблюдение требований технического регламента ТР ТС 010/2011 "О безопасности машин и оборудования":

ГОСТ 12.2.003-91 (п.п. 2.1.3, 2.1.5, 2.1.7, 2.1.8, 2.1.10, 2.1.11, 2.3.1, 2.3.8-2.3.10, 2.3.12, 2.4.1-2.4.4, 2.4.6, 2.4.8). Система стандартов безопасности труда. Оборудование производственное. Общие требования безопасности;
ГОСТ 33558.1-2015 (п.п. 5.1, 5.1.1, 5.2.1, 5.2.2.10, 5.3.1, 5.3.2, 5.4.1.1-5.4.1.3, 5.4.3.1, 5.5.1, 5.5.2.1, 5.5.2.3, 5.5.3, 5.5.3.1.2, 5.5.3.1.5, 5.5.3.1.8.2, 5.5.4.1, 5.5.4.2, 5.5.5.2, 5.5.5.3.1, 5.5.5.3.3-5.5.5.3.9, 5.6.1, 5.6.1.1-5.6.1.3, 5.6.2, 5.6.2.1-5.6.2.7, 5.6.2.9, 5.6.2.10, 5.6.2.12, 5.6.2.15, 5.6.2.16, 5.6.3.1-5.6.3.5, 5.7.1.1, 5.7.1.3-5.7.1.5, 5.7.2.2, 5.7.2.3, 5.7.3.2.1.1, 5.7.3.2.1.3, 5.7.3.2.1.5-5.7.3.2.1.8, 5.7.3.2.3, 5.7.4.1, 5.7.4.2, 5.7.4.4, 5.7.4.5, 5.7.4.7-5.7.4.12, 5.9.2.1-5.9.2.6, 5.9.3-5.9.5, 5.9.6.1-5.9.6.3, 5.9.7.2, 5.10.2.1, 5.10.2.2.1-5.10.2.2.4, 5.10.5.1, 5.10.5.2, 5.10.6.1, 5.10.7.1.1-5.10.7.1.3, 5.11, 6.3, 7.2.1, 7.2.3-7.2.8, 7.3). Подъемники строительные грузовые вертикальные. Общие технические условия;
ГОСТ Р МЭК 60204-1-2007 (п.п. 4.4.6, 4.4.8, 5.1, 5.2, 5.3.1-5.3.4, 5.4-5.6, 6.1, 6.2.2, 6.2.3, 6.3.1, 6.3.3, 7.1, 7.2.1, 7.2.3, 7.2.4, 7.2.8, 7.2.9, 7.3.1-7.3.3, 7.5, 7.6, 7.8, 8.2.1-8.2.4, 8.2.6, 8.2.7, 9.1.1-9.1.3, 9.2.1, 9.2.5.1-9.2.5.3, 9.2.5.4.1-9.2.5.4.3, 9.3.1-9.3.4, 9.4.3, 10.1.2-10.1.4, 10.2.1, 10.7.1-10.7.3, 10.8.1-10.8.3, 11.1, 11.2.1, 11.2.2, 11.3, 11.4, 12.2, 12,3, 12.6.1, 12.6.2, 13.1.1, 13.1.2, 13.2.1, 13.2.2, 13.2.4, 13.3, 14.1, 14.2, 14.4, 16.1, 16.2.1, 16.3, 18.1, 18.2.2, 18.6). Безопасность машин. Электрооборудование машин и механизмов. Часть 1. Общие требования;
ГОСТ 12.4.026-2015 (п.п. 5.1.1, 5.1.4.1). Система стандартов безопасности труда. Цвета сигнальные, знаки безопасности и разметка сигнальная. Назначение и правила применения. Общие технические требования и характеристики. Методы испытаний.

Руководитель (уполномоченное лицо) органа по сертификации (подпись) Тихомиров Станислав Евгеньевич (Ф.И.О.)

М.П.

Эксперт (эксперт-аудитор) (эксперты (эксперты-аудиторы)) (подпись) Орлов Анатолий Евгеньевич (Ф.И.О.)

АО «Опцион», Москва, 2019 г., «Б». Лицензия № 05-05-09/003 ФНС РФ. ТЗ № 783. Тел.: (495) 726-47-42, www.opcion.ru

ОГЛАВЛЕНИЕ

1

ВЕДОМОСТЬ КОМПЛЕКТАЦИИ ... 4
1. Общие сведения ... 5
1.1. Общие указания: ... 5
1.2. Общие сведения о подъемнике ... 5
1.3. Назначение подъемника ... 6
2. Основные технические данные и характеристики ... 9
2.1. Общие сведения ... 9
2.2. Электропитание ... 9
3. Технические данные и характеристики сборочных узлов ... 10
3.1. Двигатели механизмов ... 10
3.2. Тормоза ... 10
3.3. Лебедка ... 10
3.4. Канат ... 11
4. Устройства безопасности ... 13
4.1. Механические устройства ... 13
4.2. Выключатели путевые ... 13
4.3. Контакты безопасности ... 13
4.4. Сигнальные устройства ... 14
4.5. Данные о металле основных элементов металлоконструкций ... 14
4.6. Данные о болтовых соединениях ... 14
5. Свидетельство о приемке ... 15
6. Сведения о консервации и упаковке ... 15
6.1. Свидетельсто о консервации ... 15
6.2. Сведения об упаковке ... 15
7. Гарантийный талон ... 16
8. Сведения о рекламациях ... 17
9. Сведения о хранении, консервации и расконсервации подъемника при эксплуатации ... 18
10. Сведения о движении и закреплении подъемника при эксплуатации ... 18
10.1. Сведения о движении подъемника при эксплуатации ... 18
10.2. Сведения о закреплении подъемника при эксплуатации ... 19
11. Учет работы ... 20
12. Учет неисправностей при эксплуатации ... 21
13. Особые замечания по эксплуатации подъемника и аварийным случаям ... 23
14. Учет технического обслуживания ... 23
15. Периодический контроль основных технических характеристик при эксплуатации и хранении 24
16. Сведения об изменениях в конструкции подъемника и его составных частей во время эксплуатации и ремонта ... 25
17. Сведения о замене составных частей подъемника на время эксплуатации ... 25
18. Учет проведенных ремонтов изделия и его составных частей ... 26
19. Сведения о результатах проверки инспектирующими и проверяющими лицами ... 27
20. Отзыв о работе ... 28
ПРИЛОЖЕНИЕ ... 29
Сведения о месте нахождения подъемника ... 29
Сведения о назначении инженерно-технических работников, ответственных за содержание подъемника в исправном состоянии ... 29
Сведения о ремонте металлоконструкций узлов подъемника, о проведенной реконструкции ... 30
Запись результатов технического освидетельствования, обследования ... 30

ВЕДОМОСТЬ КОМПЛЕКТАЦИИ

Подъемник мачтовый грузовой строительный ПМГ-2-2000
Грузоподъемность - 2000 кг

Высота - _____ м Заводской номер _____

Масса -_____ кг

Укомплектовано:

Таблица 1

Наименование	Ед. изм.	Кол-во
Канат 11,5-Г-С-Л-Н-1860 ГОСТ 7667-80 или 12-Г-В-Н-Р-Т-1770 ГОСТ 2688-80	м	
Кабель КГ5х1,5 = корзина/пульт	м	
Зажим канатный DIN 1142 -13 мм к грузовому канату	шт.	3
Шпилька 20х450	шт.	
Шпилька 20х660	шт.	
Шайба 4х60х60	шт.	
Прижим ПМГ-1000	шт.	
Фиксатор ПМГ-1-Б	шт.	
Ловушка кабеля	шт.	
Болт М24х80 ГОСТ 7798-70	шт.	4
Болт М24х110 ГОСТ 7798-70	шт.	
Болт М10х55 ГОСТ 7798-70	шт.	
Гайка М24 ГОСТ 5915-70	шт.	
Гайка М20 ГОСТ 5915-70	шт.	
Гайка М16 ГОСТ 5915-70	шт.	
Гайка М10 ГОСТ 5915-70	шт.	
Шайба 24Г ГОСТ 6402-70	шт.	
Шайба 16Г ГОСТ 6402-70	шт.	
Шайба 10Г ГОСТ 6402-70	шт.	

Упаковку произвел_____ «___»_____20___ г.

Не подлежащее упаковке:

Таблица 2

Секция рядовая 680х800х2013	шт.	
Оголовок	шт.	1
Опора настенная / за перекрытие	шт.	
Основание подъемника	шт.	1

Комплектацию произвел _____

Начальник ОТК _____ «___»_____20___ г.

ВНИМАНИЕ!

1. НАСТОЯЩИЙ ПАСПОРТ ПОСТОЯННО НАХОДИТСЯ У ВЛАДЕЛЬЦА.
2. ПОДЪЕМНИК РЕГИСТРИРУЕТСЯ У ЕГО ВЛАДЕЛЬЦА.
3. ПРИ ПЕРЕДАЧЕ ПОДЪЕМНИКА ДРУГОМУ ВЛАДЕЛЬЦУ ВМЕСТЕ С НИМ ПРЕДАЕТСЯ НАСТОЯЩИЙ ПАСПОРТ.

1. ОБЩИЕ СВЕДЕНИЯ

1.1. ОБЩИЕ УКАЗАНИЯ:

- перед эксплуатацией необходимо внимательно ознакомиться с техническим описанием и инструкцией по эксплуатации данного подъемника.
- все записи в паспорте производить только чернилами отчетливо и аккуратно. Подчистки, помарки и незаверенные исправления не допускаются.
- паспорт должен находиться с подъемником.
- в результате развития конструкции подъемника в паспорте могут иметь место отдельные несоответствия в описании и рисунках, не ухудшающие качество изделия.

1.2. ОБЩИЕ СВЕДЕНИЯ О ПОДЪЕМНИКЕ

Таблица 3

1	Изготовитель и его адрес	ООО «Ремстройдормаш» 424006 РМЭ г. Йошкар-Ола, Кокшайский пр., 30 т/ф (8362) 56-67-40, 45-19-50
2	Тип подъемника	Подъемник мачтовый грузовой строительный
3	Индекс	ПМГ-2-2000
4	Заводской номер	
5	Дата изготовления	_____ 20 г.
6	**Окружающая среда эксплуатации оборудования:**	
	температура воздуха в районе установки	от -20 до +40^{0}С
	относительная влажность, %	80 при +25^{0}С
	сейсмичность, балл	0 баллов
	ветровой район установки	I-V
	скорость ветра рабочего состояния на высоте 10 м, (м/с)	14
	взрывоопасность окружающей среды	невзрывоопасная среда
7	Группа классификации	мачтовый, канатный
8	Основные нормативные документы, в соответствии с которыми изготовлен подъемник	ТР ТС 010/2011 ТУ 28.22.11-016-54681284-2016

ИЗГОТОВЛЕНО ПО ЗАКАЗУ:
ООО «ПО «Стройтехника»
Адрес: 107078, Россия, г.Москва,
ул. Новая Басманная, д.9, стр.8
Тел./факс: (499) 265-09-17, 265-09-18,
(499) 265-09-26, 265-09-27
Сайт: www.str-t.ru
e-mail: info@str-t.ru

1.3. НАЗНАЧЕНИЕ ПОДЪЕМНИКА

1.3.1. Подъемник мачтовый грузовой строительный (далее подъемник) предназначен для подъема и подачи строительных материалов внутрь проемов зданий, на кровлю и перекрытия при строительстве и ремонте зданий.

1.3.2. Минимальная ширина оконных проемов, в которые возможна подача материалов при использовании подъемника, 1500 мм.

1.3.3. Подъемник соответствует ТУ 28.22.11-016-54681284-2016, ГОСТ 33558.1-2015. Подъемник предназначен для эксплуатации при температуре окружающего воздуха от минус 20°С до плюс 40°С, в 1-У ветровых районах по ГОСТ 1451.

1.3.4. Допускается эксплуатация оборудования при температуре окружающего воздуха от минус 30°С до плюс 40°С, однако эксплуатацию машин при температуре окружающего воздуха от минус 30°С до минус 20°С рекомендуется осуществлять со снижением рабочих нагрузок (в данном случае грузоподъемности подъемно-транспортного оборудования) на 25% по отношению к номинальным (паспортным). Подготовку оборудования к зимней эксплуатации необходимо проводить согласно СП 12-104-2002 «Механизация строительства. Эксплуатация строительных машин в зимний период».

1.3.5. Запрещается использование подъемника не по целевому назначению, в том числе запрещается выход людей и животных на грузовую каретку, запрещается подъем и спуск людей и животных на подъемнике.

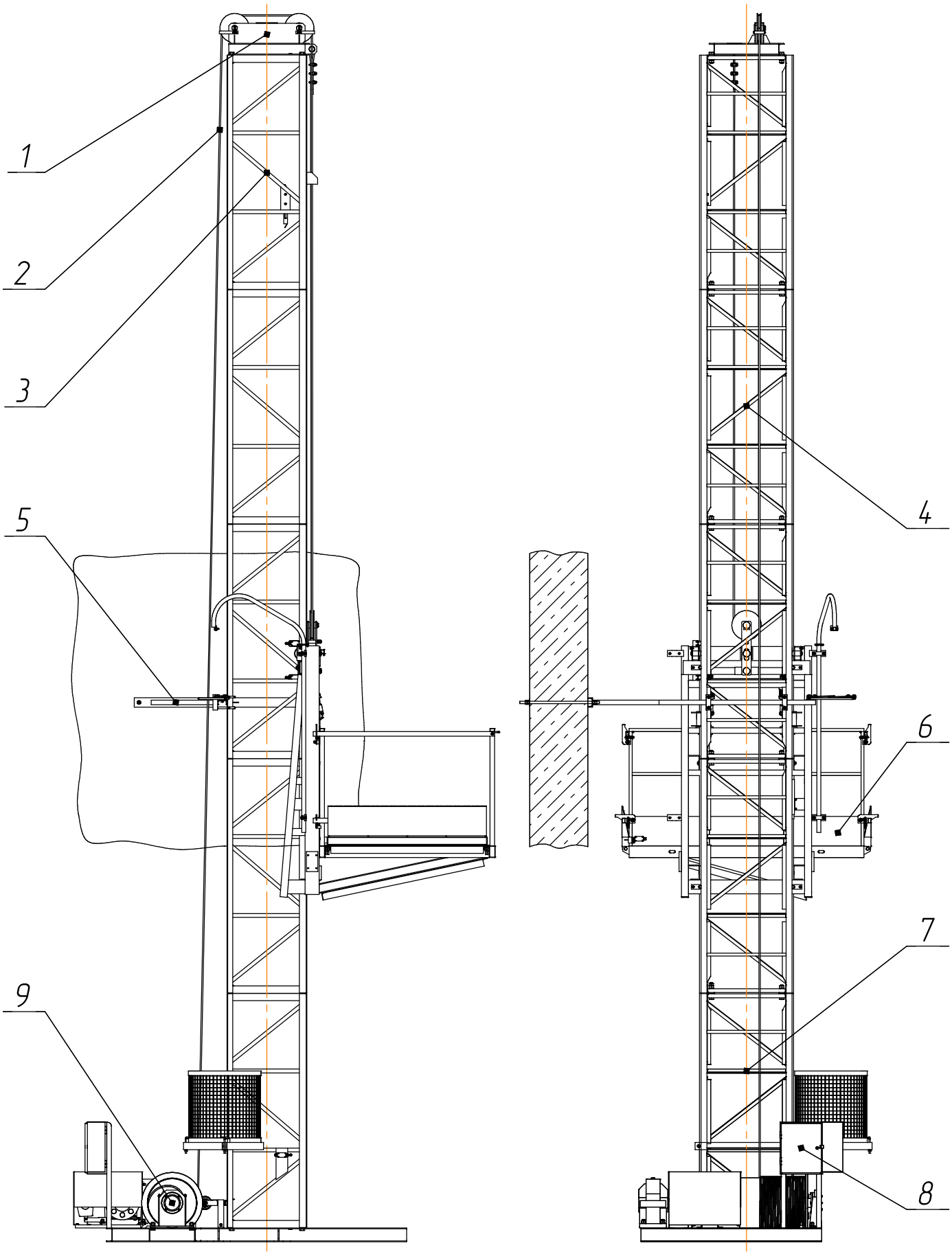

Рис. 1а – Общий вид подъемника ПМГ-2-2000

1. Оголовок; 2. Канат грузовой; 3. Секция верхняя; 4. Секция рядовая; 5. Опора настенная; 6. Каретка грузовая; 7. Секция нижняя; 8. Щит электрооборудования; 9. Лебедка.

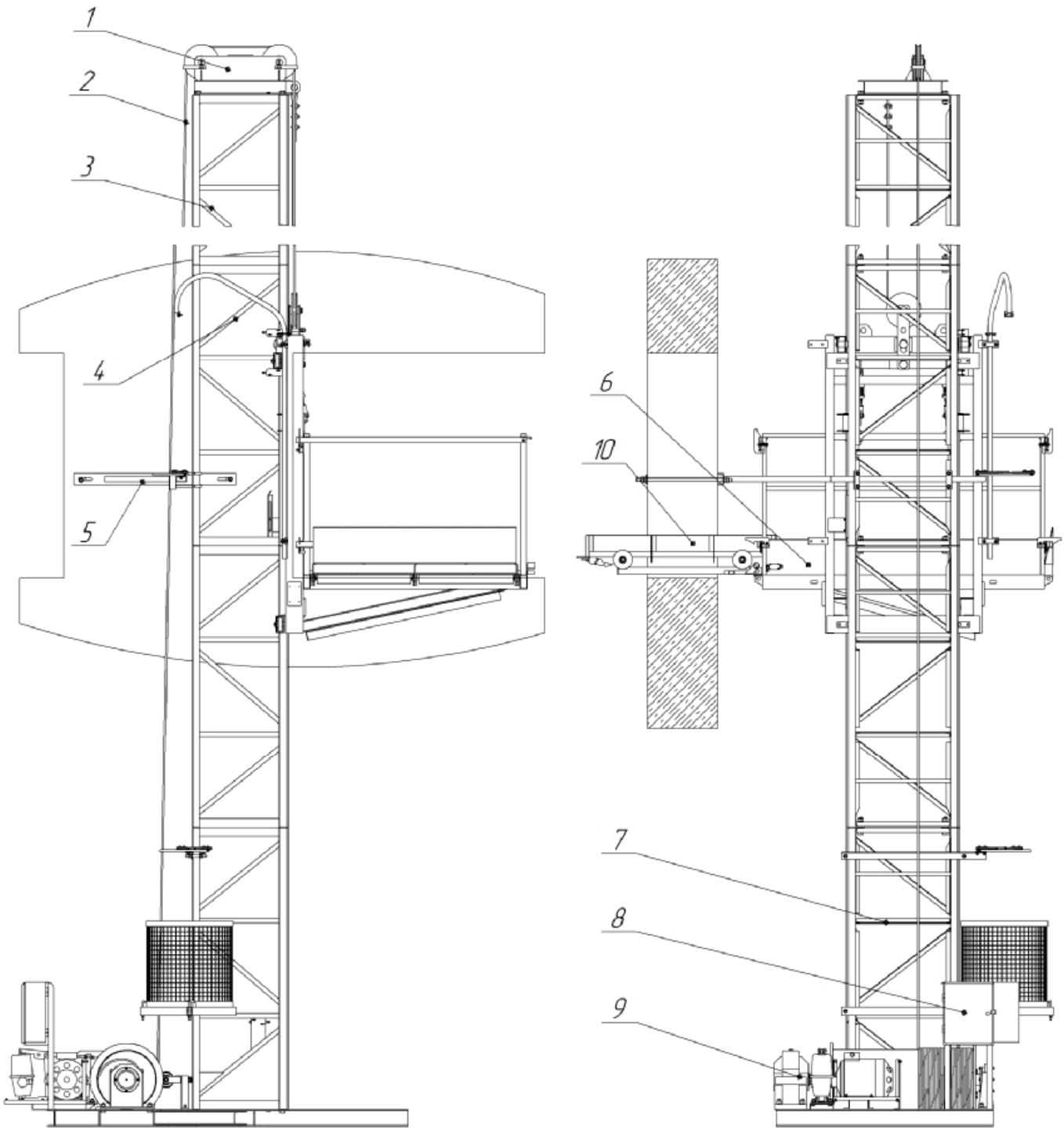

Рис. 1б – Общий вид подъемника ПМГ-2-2000 с выкатным лотком

1. Оголовок; 2. Канат грузовой; 3. Секция верхняя; 4. Секция рядовая; 5. Опора настенная;6. Каретка грузовая; 7. Секция нижняя; 8. Щит электрооборудования; 9. Лебедка; 10. Выкатная тележка

2. ОСНОВНЫЕ ТЕХНИЧЕСКИЕ ДАННЫЕ И ХАРАКТЕРИСТИКИ

2.1. ОБЩИЕ СВЕДЕНИЯ

Таблица 4

Параметры	ПМГ-1-2000	ПМГ-2-2000	ПМГ-3-2000
Высота подъема груза, м, не более	100		
Грузоподъемность, кг, не более	2000		
Скорость подъема груза, м/с, ±10%	0,3		
Габаритные размеры, мм, не более -длина -ширина -высота (в сборе при высоте подъема 100м)	 3626 2240 104475		
Тип привода	канатный		
Размер грузовой платформы, мм	1500х2000		
Высота установки первой опоры, не более Варианты установки последующих опор: Вариант №1 – шаг опор, не более Вариант №2 – шаг опор, не более	не более 5…6м. 6м. 7м./7м./4м./7м./7м./4м. и тд.		
Электродвигатель, производитель	КНР	стран Таможенного Союза	
Климатическое исполнение двигателя, ГОСТ 15150	У2		У1/УХЛ
Исполнение платформы (каретки)	стандартная		заниженная
Исполнение ограждения каретки	стандартное	стандартное/закрытое	
Метизы, покрытие	неоцинкованные		оцинкованные
Канат	двойной свивки по ГОСТ 2688	двойной свивки по ГОСТ 2688/ оцинкованный по ГОСТ 3062	
Исполнение борта откидного	стандартный	усиленный	
Масса, кг, не более			

2.2. ЭЛЕКТРОПИТАНИЕ

Таблица 5

Цепь	Род тока	Значение
Силовая, В/Гц	Переменный	380/50
Управления, В/Гц	Переменный	220/50
Цепь сигнализации, В/Гц	Переменный	220/50
Максимальный пусковой ток, А	Переменный	69,0
Максимальная потребляемая мощность, кВт	Переменный	12
Минимальная мощность питания, кВт	Переменный	11

3. ТЕХНИЧЕСКИЕ ДАННЫЕ И ХАРАКТЕРИСТИКИ СБОРОЧНЫХ УЗЛОВ

3.1. ДВИГАТЕЛИ МЕХАНИЗМОВ

Таблица 7

Параметры*	**Механизмы**		
	Тормоз ТКГ-200	ТКТ-200-У2-СУ	Лебедка электрическая
Тип и условное обозначение	электродвигатель М2 толкателя ТЭ-30К У2	тормоз колодочный ТКТ-200-У2-СУ	электродвигатель АИР-132М4У3[1]
Число приводов	1	1	1
Род тока	переменный	переменный	переменный
Напряжение, В	380	220/380	380
Номинальный ток, А			15,3
Частота, Гц	50	50	50
Номинальная мощность, кВт			11
Частота вращения, об/мин			1455
Исполнение	У	У2 и ХЛ2	У
Степень защиты	IP-54	IP-54	IP-54

Примечание:
* - при несовпадении технических характеристик вышеуказанной таблицы и паспорта на механизмы приоритетными считать данные паспорта на механизмы.

3.2. ТОРМОЗА

Таблица 8

Параметр		**Механизм**		
		Грузовая платформа		
Тип, система		ТКГ-200 колодочный	ТКТ-200 колодочный	
Диаметр тормозного шкива (средний диаметр тормозного диска), мм		200		
Количество тормозов на механизме		1	1	
Привод тормоза	Тип	ТЭ-30К гидротолкатель	МО-200 катушка электромагнитная	
Тормозной момент расчетный, Нм		max 300	при ПВ=40% при ПВ=100%	80 160
Путь торможения, средний, мм		80	80	

3.3. ЛЕБЕДКА

Таблица 9

Параметры	**Механизм**
	Редуктор
Тип редуктора	1Ц3У-200-56-11У2
Передаточное число редуктора	56
КПД, %	не менее 0,96

[1] Возможна замена на двигатели с аналогичными характеристиками (см. паспорт двигателя)

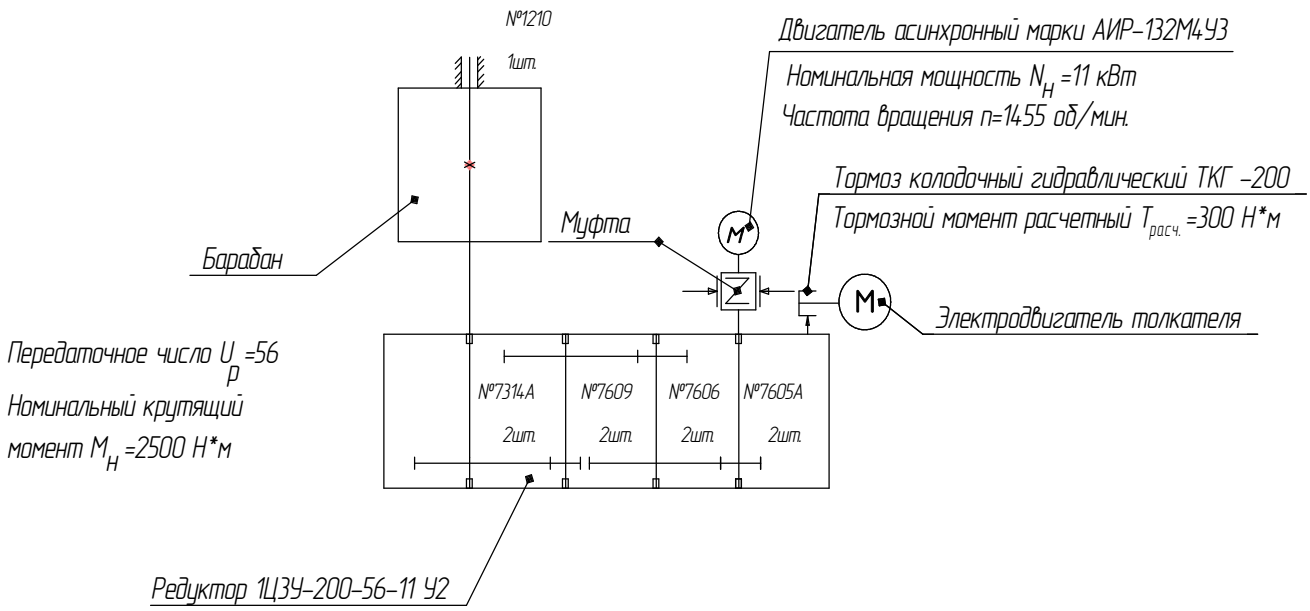

Рис. 4а – Кинематическая схема с ТКГ-200 (ТЭ-30)

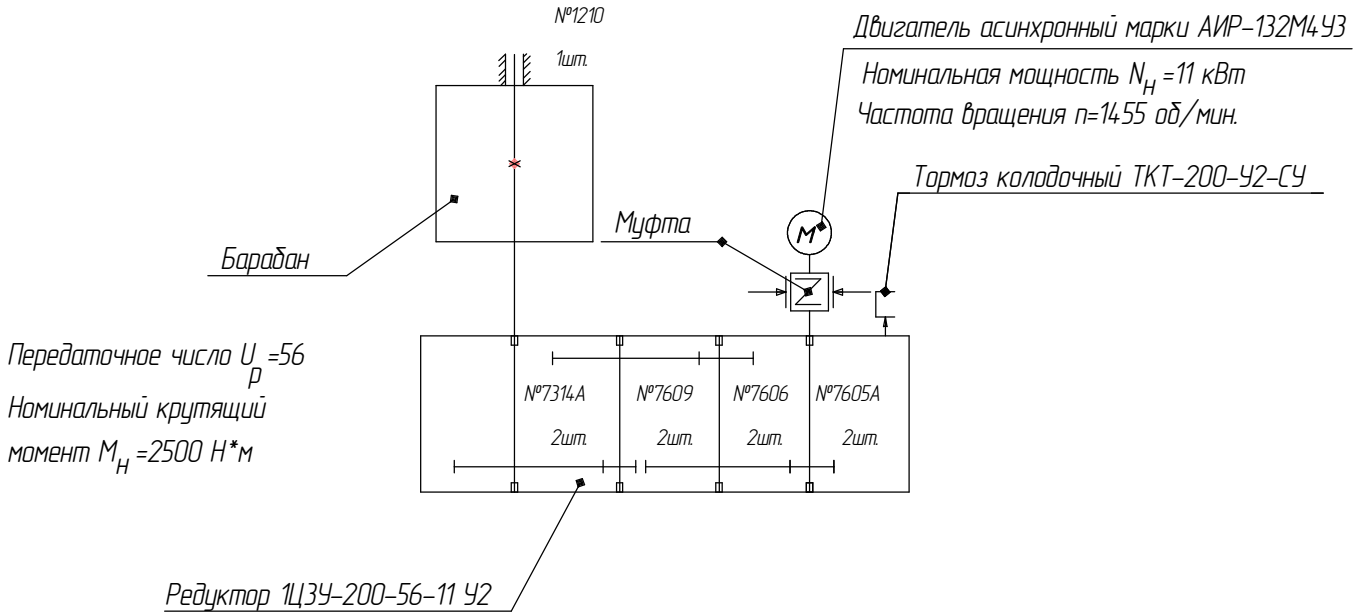

Рис. 4б – Кинематическая схема с ТКТ-200 (МО-200)

3.4. КАНАТ

Таблица 10

Параметр	Подъемный	
Тип обозначения каната	11,5-Г-С-Л-Н-1860 ГОСТ 7667-80 или 12-Г-В-Н-Р-Т-1770 ГОСТ 2688-80	
Обозначение стандарта	Технические требования по ГОСТ 3241-91	
Число канатов	1	
	Для каната 11,5-Г-С-Л-Н-1860	Для каната 12-Г-В-Н-Р-Т-1770
Диаметр, мм	11,5	12
Разрывное усилие каната (в целом), Н	83900	78550
Расчетное натяжение, Н	15500	15500
Коэффициент запаса прочности:		

По правилам/ фактически	5/5,4	5/5,1

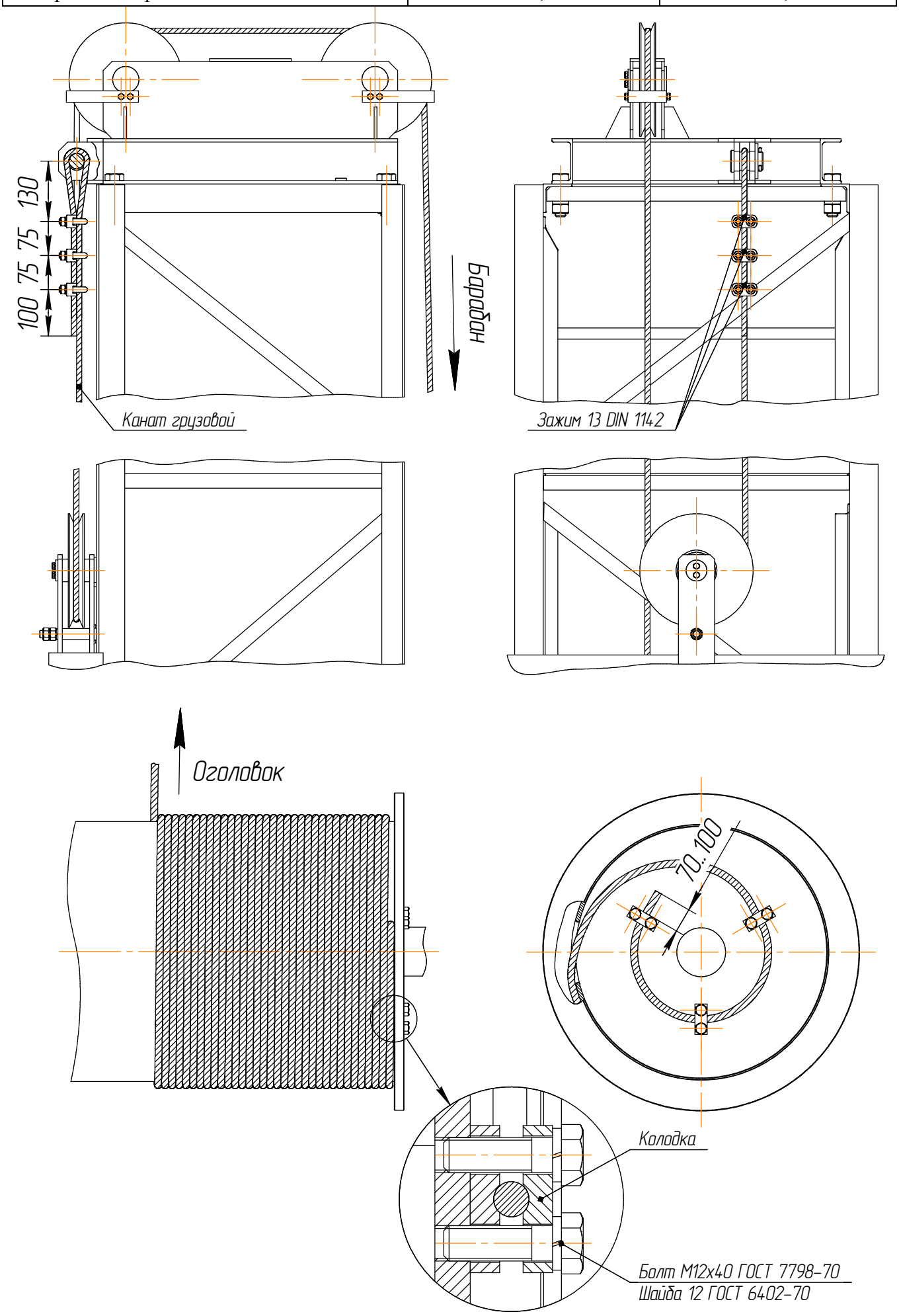

Рис. 5 – Схема запасовки каната грузового

4. УСТРОЙСТВА БЕЗОПАСНОСТИ

4.1. МЕХАНИЧЕСКИЕ УСТРОЙСТВА

Таблица 11

Параметры		Грузовой каретки
Ловитель	Тип привода (от обрыва каната)	Пружинный
	Вид торможения	Жесткого торможения
	Скорость приведения в действие, м/сек.	0,35 - 1,0

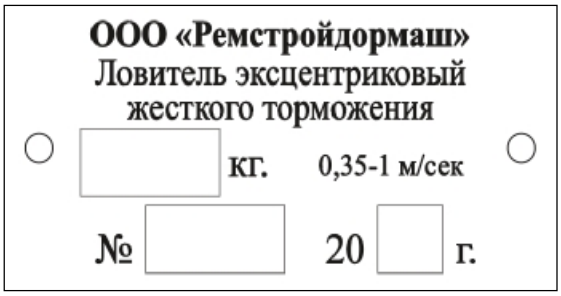

Рис. 6 – Маркировочная табличка ловителя эксцентрикового

4.2. ВЫКЛЮЧАТЕЛИ ПУТЕВЫЕ[2]

Таблица 12

Параметр	ВП верхнего положения	ВП нижнего положения	ВП блокировки ловителя	ВП блокировки откидного борта
Разрываемая цепь	Ограничения верхнего положения	Ограничение нижнего положения	Контроль срабатывания ловителей	Блокировка откидного борта
Назначение	Разрыв цепи управления механизма подъема	Разрыв цепи управления механизма опускания	Выключение вводного автомата	Разрыв цепи управления ограничения нижнего положения
Место установки	Грузовая каретка	Нижняя секция	Грузовая каретка	Грузовая каретка
Способ приведения в действие	Нажимное	Нажимное	Нажимное	Отпускное

4.3. КОНТАКТЫ БЕЗОПАСНОСТИ[3]

Таблица 13

Назначение	Место установки	Обозначение электросхеме
Ограничение нижнего положения каретки	Секция нижняя	SQ1
Контроль срабатывания ловителей	Каретка грузовая	SQ2
Ограничение верхнего положения каретки	Каретка грузовая	SQ3
Аварийное откл. верхнего положения грузовой каретки	Каретка грузовая	SQ4
Блокировка привода при открытии борта	Каретка грузовая	SQ5

[2] Указываются все механизмы, оборудованные выключателями путевыми
[3] Блокировочные устройства (указывается наличие)

4.4. СИГНАЛЬНЫЕ УСТРОЙСТВА

Таблица 14

Наименование	Тип	Условия работы
Звуковой сигнал	СС-1а	На открытом воздухе

4.5. ДАННЫЕ О МЕТАЛЛЕ ОСНОВНЫХ ЭЛЕМЕНТОВ МЕТАЛЛОКОНСТРУКЦИЙ

Таблица 15

Наименование узлов	Вид, толщина металлопроката, стандарт	Марка, категория, группа, класс прочности материала	Стандарт на марку материала	Номер сертификата
Рама опорная	Швеллер №12П ГОСТ 8240-97	Ст3 СП сорт 1	ГОСТ 535-2005	
Каретка грузовая	Труба профильная 120х60х5 ГОСТ 8645-68	Ст3 СП	ГОСТ 535-2005	
Секция рядовая	Уголок 63х63х6 Уголок 50х50х5 ГОСТ 8509-93	Ст3 СП сорт1 группа А	ГОСТ 380-2005	
Оголовок	Швеллер №10П ГОСТ 8240-97	Ст3 СП сорт 1	ГОСТ 535-2005	
	Лист 6,0 ГОСТ 19903-74	Ст3 ПС	ГОСТ 535-2005	

4.6. ДАННЫЕ О БОЛТОВЫХ СОЕДИНЕНИЯХ

Таблица 16

Болтовое соединение (диаметр), мм	Класс прочности болтов по ГОСТ 1759-70	Момент затяжки по РД37.001.131-89, Нм	Критерии замены
10	5.8	33,3	Болтовые соединения подлежат замене при обнаружении внешних дефектов
16	5.8	140	
20	5.8	270	
24	5.8	470	

5. СВИДЕТЕЛЬСТВО О ПРИЕМКЕ

Подъемник мачтовый грузовой строительный ПМГ-2-2000 изготовлен в соответствии с требованиями ГОСТ 33558.1-2015, Технического регламента Таможенного Союза ТР ТС 010/2011, техническими условиями ТУ 28.22.11-016-54681284-2016 и технической документацией.

После проведения динамических и статических испытаний под нагрузкой в изделии остаточных деформаций, трещин и других повреждений не обнаружено, геометрические размеры без изменений. Подъемник мачтовый грузовой строительный ПМГ-2-2000, заводской № _____ признан годным к эксплуатации с указанными в паспорте параметрами.

Дата выпуска «___»_____ 20___ г.

М.П.

Начальник ОТК _____

ДАННЫЕ КОНТРОЛЬНЫХ ИСПЫТАНИЙ

Таблица 17

Операция, подвергнутая испытаниям	**Проверяемая характеристика**	**Применяемые приборы**	**Условия проведения испытаний**	**Результаты испытаний**
Подъем грузовой платформы с номинальным грузом 2000 кг	Скорость подъема, м/с	Секундомер и рулетка	Испытания в сборе	Скорость подъема X=0,3 м/с
Испытание ловителей	Время срабатывания, с	Секундомер и линейка	Испытания в сборе	Время срабатывания X=0,35-1 с.
	Путь, проходимый кареткой грузовой, мм			Путь, проходимый кареткой грузовой 20 мм

6. СВЕДЕНИЯ О КОНСЕРВАЦИИ И УПАКОВКЕ

6.1. СВИДЕТЕЛЬСТО О КОНСЕРВАЦИИ

Подъемник, заводской номер _____ подвергнут ООО "Ремстройдормаш" консервации согласно требованиям, предусмотренным инструкцией по эксплуатации.

Дата консервации «___»_____ 20___ г.

Срок консервации 12 месяцев.

М.П. Консервацию произвел _____
подпись

Подъемник после консервации принял _____
подпись

6.2. СВЕДЕНИЯ ОБ УПАКОВКЕ

Подъемник, заводской номер _____ упакован ООО "Ремстройдормаш" согласно требованиям, предусмотренным инструкцией по эксплуатации.

Дата упаковки «___»_____ 20___ г.

М.П. Упаковку произвел _____
подпись

Подъемник после упаковки принял _____
подпись

7. ГАРАНТИЙНЫЙ ТАЛОН

Дата продажи потребителю «___»_____ 20___ г.
Наименование: Подъемник мачтовый грузовой строительный
Обозначение: Подъемник ПМГ-2-2000
г/п=2000 кг Н=_____м
Заводской номер изделия:_____

7.1. ООО «Ремстройдормаш» гарантирует работоспособность и отсутствие дефектов в поставляемом им оборудовании.
7.2. Гарантийный срок службы подъемника 12 месяцев со дня продажи потребителю, но не более 16 месяцев со дня продажи заводом-изготовителем.
7.3. Гарантийный срок на комплектующие считается равным гарантийному сроку на подъемник и истекает одновременно с истечением гарантийного срока на него.
7.4. Претензии принимаются только при наличии акта-рекламации (или заявления) с указанием вида неисправности и предполагаемых причин ее возникновения. Требования Покупателя должны быть оформлены письменно. Рассмотрение претензии или рекламации (письма) в течение 10-ти рабочих дней. Устранение признанных Производителем дефектов, доукомплектовка, замена неисправных узлов (деталей) производится в течение 30-ти (тридцати) рабочих дней.
7.5. Гарантия не распространяется на быстроизнашивающиеся детали (канаты, тормозные накладки, уплотнения, резиновые втулки, электро-пусковую аппаратуру и т.п. детали и оборудование, которое подвержено естественному износу, где долговечность вышеуказанных элементов напрямую зависит от своевременного технического обслуживания и правильной эксплуатации оборудования).
7.6. Во время гарантийного срока в случае обнаружения дефекта возможен выезд представителя завода-изготовителя в течение 10-ти рабочих дней после уведомления заявителя (путем факсимильной или электронной связи) на место эксплуатации оборудования в том случае, когда без представителя завода-изготовителя невозможно определить причину выхода из строя оборудования. Заявитель полностью оплачивает все затраты по вызову персонала завода-изготовителя на место эксплуатации оборудования. Персонал ремонтной бригады завода-изготовителя выезжает лишь в случае 100% предоплаты данной услуги.
7.7. Устранение неисправностей, признанных как гарантийный случай, осуществляется в сервисном центре посредством ремонта. Адрес сервисного центра: РФ, Марий Эл, Йошкар-Ола, Кокшайский проезд 30.
7.8. Изделие, передаваемое на гарантийный ремонт, должно быть очищено от загрязнения и полностью укомплектовано.
7.9. Все расходы и риски по демонтажу, монтажу, погрузке и разгрузке, перевозке продукции в сервисный центр несет владелец Продукции. Гарантия не предусматривает компенсацию прямых или косвенных расходов, связанных с гарантийным ремонтом (перевозки, суточное проживание, доставку неисправной продукции от покупателя в сервисный центр), а так же диагностику неисправной продукции.
7.10. Ресурс до списания 6000 часов или 6 лет, в зависимости от того, что наступит быстрее.
7.11. Срок переконсервации - 12 месяцев.

ВНИМАНИЕ! Перед запуском изделия в эксплуатацию, внимательно ознакомьтесь с Техническим описанием и инструкцией по эксплуатации, Правилами проведения гарантийного ремонта, другими правилами и нормативными документами, действующими на территории РФ. Нарушение требований этих документов влечет за собой прекращение гарантийных обязательств перед Покупателем.

Дата продажи заводом-изготовителем «___»_____ 20___ г.

Подпись представителя завода _____

М.П.

8. СВЕДЕНИЯ О РЕКЛАМАЦИЯХ[4]

8.1. Порядок и сроки предъявления рекламации определяются действующим законодательством.
8.2. Предъявленные рекламации регистрируются в настоящем формуляре (табл.17) с указанием номера, даты, краткого содержания и мер, принятых по рекламации.

Таблица 18

Дата и номер рекламации	Краткое содержание рекламации	Меры, принятые предприятием-изготовителем по рекламации
1	2	3

8.3. Указания для потребителей о порядке составления акта-рекламации.
Акт-рекламация должен быть составлен комиссией, состоящей из представителей потребителя.
В акте необходимо указать:

- наименование организации владельца и полный почтовый и железнодорожный адрес;
- время и место составления акта;
- фамилии лиц, составляющих акт и их должности;
- дата получения изделия и его заводской номер;
- наименование и номер документа, по которому она получена;
- время ввода изделия в эксплуатацию;
- ответственное лицо за оборудование, а так же документы, подтверждающие профпригодность персонала;
- условия эксплуатации (проработанное изделием число часов, характер выполненной работы до обнаружения дефекта);
- указать предполагаемую причину поломки или повреждения установки;
- заключение комиссии, составлявшей акт о причинах неисправностей;
- к акту необходимо приложить фотографии вышеуказанных дефектов;
- к акту необходимо приложить скан-копии в электронном виде таблиц 18-34.

8.4. Завод-изготовитель не несет ответственности за повреждения, возникшие в результате отклонения от норм управления, неправильного обслуживания, при эксплуатации установки.

8.5. Акт составляется в пятидневный срок с момента обнаружения дефекта и направляется заводу-изготовителю.

8.6. Акты, составленные с нарушением указанных выше условий, завод к рассмотрению не принимает.

8.7. Во время гарантийного срока в случае обнаружения дефекта возможен выезд представителя завода-изготовителя в течение 10-ти рабочих дней после уведомления заявителя (путем факсимильной или электронной связи) на место эксплуатации оборудования в том случае, когда без представителя завода-изготовителя невозможно определить причину выхода из строя оборудования. Заявитель полностью оплачивает все затраты по вызову персонала завода-изготовителя на место эксплуатации оборудования. Персонал ремонтной бригады завода-изготовителя выезжает лишь в случае 100% предоплаты данной услуги.

8.8. Дефектные составные части металлоконструкций на завод не отправляются, а составляется подробное описание дефектов, по возможности снабженное фотографией дефектного места.

[4] Этот и следующие разделы заполняются эксплуатирующей организацией.

9. СВЕДЕНИЯ О ХРАНЕНИИ, КОНСЕРВАЦИИ И РАСКОНСЕРВАЦИИ ПОДЪЕМНИКА ПРИ ЭКСПЛУАТАЦИИ

Таблица 19

Дата консервации, расконсервации, установки на хранение или снятия с хранения	Условия хранения или метод консервации	Наименование предприятия, производившего консервацию, расконсервацию, установку на хранение или снятие с хранения	Должность, фамилия, подпись лица, ответственного за хранение, консервацию, расконсервацию
1	2	3	4

10. СВЕДЕНИЯ О ДВИЖЕНИИ И ЗАКРЕПЛЕНИИ ПОДЪЕМНИКА ПРИ ЭКСПЛУАТАЦИИ

10.1. СВЕДЕНИЯ О ДВИЖЕНИИ ПОДЪЕМНИКА ПРИ ЭКСПЛУАТАЦИИ

Таблица 20

Поступил		Должность, фамилия и подпись лица, ответственного за приемку	Отправлен		Должность, фамилия и подпись лица, ответственного за отправку
Куда	Номер и дата наряда		Куда	Номер и дата наряда	
1	2	3	4	5	6

10.2. СВЕДЕНИЯ О ЗАКРЕПЛЕНИИ ПОДЪЕМНИКА ПРИ ЭКСПЛУАТАЦИИ

Таблица 21

Должность	Фамилия лица, ответственного за эксплуатацию	№ и дата приказа		Подпись ответственного лица
		О назначении	Об отчислении	
1	2	3	4	5

11. УЧЕТ РАБОТЫ

Таблица 22

Месяцы	ИТОГОВЫЙ УЧЕТ РАБОТЫ В ГОДАХ								
	20__г.			20__г.			20__ г.		
	Кол-во часов, циклов,	Итого с начала экс-плуатации	Подпись	Кол-во часов, циклов, ки-лометров	Итого с начала экс-плуатации	Подпись	Кол-во часов, циклов, ки-лометров	Итого с начала экс-плуатации	Подпись
Январь									
Февраль									
Март									
Апрель									
Май									
Июнь									
Июль									
Август									
Сентябрь									
Октябрь									
Ноябрь									
Декабрь									

12. УЧЕТ НЕИСПРАВНОСТЕЙ ПРИ ЭКСПЛУАТАЦИИ

При заполнении форм "Учета неисправностей при эксплуатации" (таб. 23) и "Учет проведенных ремонтов изделия и его составных частей" (таб. 29) в графе "стоимость работ" (ремонта) наряду с величиной фактических затрат в рублях, указывается группа сложности работ по устранению отказов. Группа сложности определяется, исходя из следующей характеристики:

Первая группа сложности - отказы, устраняемые ремонтом или заменой деталей, которые расположены снаружи сборочных единиц - устранения отказов производится без разборки этих единиц.

Вторая группа сложности - отказы, устраняемые ремонтом или заменой легко доступных сборочных единиц, или деталей, а также отказы, устранение которых требует раскрытия внутренних полостей основных сборочных единиц (но без их разборки). Затраты составляют не более 30% стоимости сборочной единицы.

Таблица 23

Дата отказа изделия или составных частей	Кол-во час. работы с начала эксплуатации или после капитального ремонта	Наименование отказавшей составной части. Характер (внешнее проявление неисправности)	Причина неисправности (отказа) кол-во часов работы отказавшей составной части	Режим работы изделия и характер его загрузок	Принятые меры по устранению неисправностей, расход ЗИП и отметка о направлении рекламации	Трудоемкость устранения рекламации в чел.-часах	Продолжительность устранения неисправности в час.	Стоимость работ, руб.	Должность, фамилия и подпись лица, ответственного за устранение неисправности
1	2	3	4	5	6	7	8	9	10

13. ОСОБЫЕ ЗАМЕЧАНИЯ ПО ЭКСПЛУАТАЦИИ ПОДЪЕМНИКА И АВАРИЙНЫМ СЛУЧАЯМ

Таблица 24

Дата	Особые замечания по эксплуатации и аварийным случаям	Принятые меры	Должность, фамилия и подпись ответственного лица
1	2	3	4

14. УЧЕТ ТЕХНИЧЕСКОГО ОБСЛУЖИВАНИЯ

Таблица 25

Дата	Вид технического обслуживания	Замечания о техническом состоянии	Должность, фамилия и подпись ответственного лица
1	2	3	4

15. ПЕРИОДИЧЕСКИЙ КОНТРОЛЬ ОСНОВНЫХ ТЕХНИЧЕСКИХ ХАРАКТЕРИСТИК ПРИ ЭКСПЛУАТАЦИИ И ХРАНЕНИИ

Таблица 26

№№ строки	Проверяемая характеристика			Дата проведения измерения							
	Наименование и единица измерения	Величина		20___г.		20___г.		20___г.		20___г.	
		Номинальная	Предельного отклонения	Факт. величина	Замерял (должность, подпись)	Факт. величина	Замерял (должность подпись)	Факт. величина	Замерял (должность подпись)	Факт. величина	Замерял (должность подпись)
1	2	3	4	5	6	7	8	9	10	11	12

16. СВЕДЕНИЯ ОБ ИЗМЕНЕНИЯХ В КОНСТРУКЦИИ ПОДЪЕМНИКА И ЕГО СОСТАВНЫХ ЧАСТЕЙ ВО ВРЕМЯ ЭКСПЛУАТАЦИИ И РЕМОНТА

Таблица 27

Основание (наименование документа)	Дата проведения измерений	Содержание проведенных работ	Характеристика работы изделия после проведенных изменений	Должность, фамилия и подпись лица, ответственного за проведение изменений	Примечание
1	2	3	4	5	6

17. СВЕДЕНИЯ О ЗАМЕНЕ СОСТАВНЫХ ЧАСТЕЙ ПОДЪЕМНИКА НА ВРЕМЯ ЭКСПЛУАТАЦИИ

Таблица 28

Снятая часть				Вновь установленная часть		Дата, должность, фамилия и подпись лица, ответствен. за проведение замены
Наименование и обозначение	Завод. № подъемника	Причина выхода из строя	Число отработанных машино-часов	Наименование и обозначение	Завод.№ подъемника	
1	2	3	4	5	6	7

18. УЧЕТ ПРОВЕДЕННЫХ РЕМОНТОВ ИЗДЕЛИЯ И ЕГО СОСТАВНЫХ ЧАСТЕЙ

Таблица 29

Наименование о обозначение составных частей подъемника	Основание для сдачи в ремонт	Дата		Наименование ремонтной организации	Кол-во машино-часов работы до ремонта	Вид ремонта (сред. и капит. ремонт)	Наименование ремонтных работ	Должность, фамилия и подпись ответственного лица	
		Поступления в ремонт	Выхода из ремонта					Проводившего ремонт	Принявшего из ремонта
1	2	3	4	5	6	7	8	9	10

19. СВЕДЕНИЯ О РЕЗУЛЬТАТАХ ПРОВЕРКИ ИНСПЕКТИРУЮЩИМИ И ПРОВЕРЯЮЩИМИ ЛИЦАМИ

Таблица 30

Дата	**Вид осмотра или проверки**	**Результат осмотра или проверки**	**Должность, фамилия и подпись проверяющего**	**Примечание**
1	2	3	4	5

20. ОТЗЫВ О РАБОТЕ

Подъемник мачтовый строительный ПМГ-2-2000

1.Заводской номер_____

2. Дата выпуска_____

3. Характер работы изделия_____

_____

4. Сколько отработано часов подъемником с начала эксплуатации _____

_____

_____

5. Какие виды технического обслуживания подъемника были проведены, их периодичность и количество_____

_____

_____

6. Сколько раз и каким видам ремонта было подвергнуто изделие_____

_____

_____

7. Какие составные части подъемника были заменены за период эксплуатации _____

_____

_____

8. Какие изменения в конструкции подъемника и его составных частей были произведены в процессе эксплуатации и ремонта, с какой целью, их результаты _____

_____

_____

9. Какие выявлены недостатки в конструкции и меры по их устранению_____

_____

_____

_____

10. Ваши пожелания по дальнейшему улучшению качества подъемника_____

_____

_____

_____

11. Ваш почтовый адрес:_____

12. Должность, фамилия (и подпись) лица, составившего отзыв_____

_____

13. Дата заполнения_____

Отзыв направляйте по адресу:

424006, Республика Марий Эл, г. Йошкар-Ола, Кокшайский проезд, 30

ООО «Ремстройдормаш»

ПРИМЕЧАНИЕ:

1. Показатели по каждому пункту отзыва указываются за тот же период, что и указанное количество отработанных часов.
2. При заполнении пунктов 4, 5, 6, 7 и 8 следует указывать через какое количество машино-часов были произведены работы.
3. Отзыв о работе следует высылать не реже чем 1 раз в год.

ПРИЛОЖЕНИЕ

СВЕДЕНИЯ О МЕСТЕ НАХОЖДЕНИЯ ПОДЪЕМНИКА

Таблица 31

Наименование организации-владельца подъемника или фамилия и инициалы частного лица	Местонахождение подъемника	Дата установки (получения)

СВЕДЕНИЯ О НАЗНАЧЕНИИ ИНЖЕНЕРНО-ТЕХНИЧЕСКИХ РАБОТНИКОВ, ОТВЕТСТВЕННЫХ ЗА СОДЕРЖАНИЕ ПОДЪЕМНИКА В ИСПРАВНОМ СОСТОЯНИИ

Таблица 32

Номер и дата приказа о назначении или договора с организацией	Фамилия, инициалы	Должность	№ и срок действия удостоверения	Подпись

СВЕДЕНИЯ О РЕМОНТЕ МЕТАЛЛОКОНСТРУКЦИЙ УЗЛОВ ПОДЪЕМНИКА, О ПРОВЕДЕННОЙ РЕКОНСТРУКЦИИ

Таблица 33

Сведения о характере ремонта[5], замене элементов подъемника, о проведенной реконструкции	Кол-во часов до ремонта, моточас	Сведения о приемке подъемника из ремонта (дата, № документа)	Подпись инженерно-технического работника, ответственного за содержание в исправном состоянии.

ЗАПИСЬ РЕЗУЛЬТАТОВ ТЕХНИЧЕСКОГО ОСВИДЕТЕЛЬСТВОВАНИЯ, ОБСЛЕДОВАНИЯ

Таблица 34

Дата проведения, показания	Вид освидетельствования[6]	Результаты освидетельствования[7]	Срок следующего освидетельствования

[5] В случае ремонта, указывается вид этого ремонта

[6] Указывается вид (частичное или полное) освидетельствования, обследования за пределами срока службы

[7] Акт обследования должен храниться наравне с паспортом