1963

ООО "РЕМСТРОЙДОРМАШ"
424006, Республика Марий Эл
г. Йошкар-Ола, Кокшайский проезд, 30
т.(8362) 56-67-40, 45-19-50

ЛЕСА СТРОИТЕЛЬНЫЕ ПРИСТАВНЫЕ РАМНЫЕ ЛСПР-200

ПАСПОРТ

Йошкар-Ола

МИНИСТЕРСТВО ПРОМЫШЛЕННОСТИ И ТОРГОВЛИ
РОССИЙСКОЙ ФЕДЕРАЦИИ

ФЕДЕРАЛЬНОЕ АГЕНТСТВО
ПО ТЕХНИЧЕСКОМУ РЕГУЛИРОВАНИЮ И МЕТРОЛОГИИ

Федеральное бюджетное учреждение
«Государственный региональный центр стандартизации, метрологии и испытаний в Республике Марий Эл»

424006, г. Йошкар-Ола, ул. Соловьева, д.3
Тел.: (8362) 41-20-18, Факс (8362) 41-16-94
Р/сч. 40501810500002000002 ГРКЦ НБ Респ. Марий Эл
Банка России г. Йошкар-Ола БИК 048860001
ИНН 1215001711 УФК по Республике Марий Эл
(ФБУ «Марийский ЦСМ», л/с 20086X31670)
E-mail: gost@maricsm.ru

№ 34/04 - 584 от 12.08.2014

СПРАВКА

Выдана ***ООО «Ремстройдормаш»***
в том, что продукция
Леса строительные приставные рамные ЛСПР-200 для отделочных работ, код ОКП 52 2541
не включена в:

-«Единый перечень продукции, подлежащей обязательной сертификации», и «Единый перечень продукции, подтверждение соответствия которой осуществляется в форме принятия декларации о соответствии», утверждённые Постановлением Правительства Российской Федерации от 1 декабря 2009 года № 982;

-«Информацию о продукции, подлежащей обязательному подтверждению соответствия (в форме обязательной сертификации и в форме принятия декларации о соответствии)».

Настоящая справка действительна до внесения изменений в вышеуказанные документы или до вступления в силу технических регламентов на указанную в справке продукцию.

Директор ФБУ «Марийский ЦСМ» А.Н. Бодров

исп. Сафронова Е.В.
Тел. (8362) 41-20-18

Копия верна

Подъемник ПМГ-1-Б 500 кг.

Назначение: предназначен для подъема строительных материалов, горизонтальной подачи их внутрь проемов зданий, кровлю и опускание на перекрытие при строительстве и ремонта зданий.

Подача грузов осуществляется на выкатной платформе. Мачта подъемника собирается из секций и крепится к стене здания или шахты специальными захватами.

На стройке существует много способов подъема грузов на определенную высоту. Однако самым удобным и практичным является использования мачтовых грузовых подъемников. Благодаря легкости монтажа, прочности и надежности мачтовые подъемники позволяют экономить не только ваше время, но и средства.

Материалы, используемые при производстве подъемников ПМГ, тщательно тестируются на прочность и пригодность к строительным условиям. Грузовые строительные подъемники оборудованы ловителями на случай аварийного обрыва грузового троса и элементами управления различных блокировок на рабочий и аварийный режимы. Такие особенности позволяют в разы повысить безопасность использования мачтовых подъемников в строительстве.

Строительный мачтовый подъемник состоит из мачты, собранной из секций и подъемной платформы выкатного типа. Для надежной работы подъемник фиксируется к несущим стенам с помощью специальных опор.

Подъемник предназначен для эксплуатации при температуре окружающего воздуха от -20°С до +40°С, в 1-У ветровых районах по ГОСТ 1451-77.

Техническая характеристика:

Грузоподъемность - 500кг
Максимальная высота подъема - 99 м
Скорость подъема груза - 0,35м/с
Мощность эл.двигателя - 4кВт

В стандартный комплект поставки также входит:

1. Сирена сигнальная;
2. Концевые выключатели верхнего и нижнего положений;
3. Аварийные ловители;
4. Термостат блокировки при температуре ниже «-20°С»;

В состав основания подъемника входит:

1. Тормоз ТКГ-160 У2
2. Эл.двигатель- АИР100L4 4кВт/1500 (1081)
3. Редуктор-1ЦЗУ-160-40-11У1 (1Ц2У-160-40-21У1)
4. Лебедка
5. Канат 8,3-Г-В-С-Н-Р 1770 ГОСТ 2688-80
6. Канат 3,6-Г-В-Н-Р- 1770 ГОСТ 2688-80

Технический регламент таможенного союза ЕАС "О безопасности машин и оборудования" (ТР ТС 010/2011)
Сертификат соответствия № TC RU C-RU.MP03.B.00129
ТУ 4835-006-54681284-2004

- 424006,Российская Федерация, г.Йошкар-Ола, Кокшайский проезд, 30
- ООО «Ремстройдормаш» - Производство строительного оборудования.
- Тел.факс:. (8362) 451-950, 566-740 www.remstroy.info e-mail: remstroy12@gmail.com или 451950@mail.ru

Подъемник ПМГ-1 1000-1500-2000кг.

Назначение: предназначен для подъема строительных материалов, горизонтальной подачи их внутрь проемов зданий, кровлю и опускание на перекрытие при строительстве и ремонта зданий.

Подача грузов в здание осуществляется при помощи выкатного лотка или подручными средствами перемещения грузов. Мачта подъемника собирается из секций и крепится к стене здания или шахты специальными захватами.

На стройке существует много способов подъема грузов на определенную высоту. Однако самым удобным и практичным является использования мачтовых грузовых подъемников. Благодаря легкости монтажа, прочности и надежности мачтовые подъемники позволяют экономить не только ваше время, но и средства.

Материалы, используемые при производстве подъемников ПМГ, тщательно тестируются на прочность и пригодность к строительным условиям. Грузовые строительные подъемники оборудованы ловителями на случай аварийного обрыва грузового троса и элементами управления различных блокировок на рабочий и аварийный режимы. Такие особенности позволяют в разы повысить безопасность использования мачтовых подъемников в строительстве.

Строительный мачтовый подъемник состоит из мачты, собранной из секций и подъемной платформы. Для надежной работы подъемник фиксируется к несущим стенам с помощью специальных опор.

Подъемник предназначен для эксплуатации при температуре окружающего воздуха от -20°С до +40°С, в 1-У ветровых районах по ГОСТ 1451-77.

Техническая характеристика:

Грузоподъемность – 1000, 1500, 2000кг
Максимальная высота подъема - 99 м
Скорость подъема груза - 0,35м/с
Мощность эл.двигателя - 11кВт

В стандартный комплект поставки входит:

1. Сирена сигнальная;
2. Система отключения автоматическая при открытии борта;
3. Концевые выключатели верхнего и нижнего положений;
4. Аварийные ловители;
5. Термостат блокировки при температуре ниже «-20°С»;
6. Повышенная система безопасности.

В состав лебедки подъемника входит:

1. Тормоз ТКГ-200 У2
2. Эл.двигатель - АИР132М4 11кВт/1500 (1081)
3. Редуктор-1ЦЗУ-200-56-11У1
4. Канат 12,0-Г-В-С-Н-Р 1770 ГОСТ 2688-80
5. Пусковая электроаппаратура

Технический регламент таможенного союза ЕАС "О безопасности машин и оборудования" (ТР ТС 010/2011)
Сертификат соответствия ТС RU C-RU.MP03.B.00389
ТС RU C-RU.MP03.B.00781
ТУ 4835-014-54681284-2015 и ТУ 28.22.11-016-54681284-2016

- 424006,Российская Федерация, г.Йошкар-Ола, Кокшайский проезд, 30
- ООО «Ремстройдормаш» - Производство строительного оборудования.
- Тел.факс:. (8362) 451-950, 566-740 www.remstroy.info e-mail: remstroy12@gmail.com или 451950@mail.ru

Захват для поддонов кирпича

Габаритные размеры захвата: (1120x1245x1365)
Для пакетной перевозки кирпича поддонами типа:
ПОД(М)-770x1030-0,9
ГОСТ 18343-80

Захват опорный, застропованный за две петли краном, подается к месту складирования кирпича. Монтажник наводит захват на поддон с кирпичом, опускает его, не доводя до уровня земли 80-100 мм, освобождает упоры и фиксирует их на поддоне.

Запрещается подъем груза массой больше 0,9 тн.

Предприятие-изготовитель гарантирует соответствие захвата опорного 30-0,9.00.00.000 требованиям ТУ 4834-003-01332632-2008 и его безотказную работу в течении 6 месяцев со дня продажи заводом изготовителем при условии соблюдения потребителем правил эксплуатации, установленных инструкцией по эксплуатации.

Тип поддона	Номинальная грузоподъемность поддона, т	Номинальные размеры настила поддона, мм	Масса поддона, кг (не более)
ПОД-на опорах, деревянный	0,9	770x1030	25
ПОД-на опорах, металлический	0,9	770x1030	30

Разрешение №34/04-557 от 05.08.2014г.

- 424006,Российская Федерация, г.Йошкар-Ола, Кокшайский проезд, 30
- ООО «Ремстройдормаш» - Производство строительного оборудования.
- Тел.факс:. (8362) 451-950, 566-740 www.remstroy.info e-mail: remstroy12@gmail.com или 451950@mail.ru

Ящики для раствора или бетона ЯРС-500/600, 2Н270

ЯРС-500/600

Завод ООО «Ремстройдормаш» предлагает вашему вниманию широкий ассортимент качественных металлических ящиков различных модификаций.

Ящики ЯРС-500.00.000 и **ЯРС-600.00.000** предназначены для приёма раствора и бетонной смеси и их подачи помощью крана к месту укладки.

Ящик 2Н270 предназначен для приема раствора и бетонной смеси и их подачи с помощью крана к месту укладки. Имеет специальное строповочное устройство, с помощью которого наполненные ящики цепляются друг за друга вертикально в гирлянду до 7 шт. Первый ящик - за строп крана, второй за первый в подвешенном состоянии и т.д., последующий за предыдущим.

Высота гирлянды из 7 ящиков - 3,5 м.

Показатель	Ед.изм.	ЯРС-500	ЯРС-500	2Н270
Емкость, не более	$м^3$	0,25	0,30	0,25
Габаритные размеры:				
– длина	мм.	1330	1580	1490
– ширина	мм.	770	770	660
– высота	мм.	455	455	700
Масса	кг.	60,0	75,0	67,0
Грузоподъемность	кг.	500	600	500
Толщина продольного листа	мм.	2	3	2,0
Толщина торцевого листа	мм.	2	3	4,0
Диаметр сечения звеньев (цепь)	мм.	-	-	25
Диаметр сечения торцевых крюков	мм.	-	-	30

2Н270

Грузоподъемность строповочного устройства гирлянды - 3500 кг.

После окончания работ, связанных с использованием ящика, его необходимо тщательно очистить от остатков раствора и промыть водой.

Срок службы ящика до списания не менее 14 месяцев с начала эксплуатации.

Разрешение №34/04-560 от 05.08.2014г.

- 424006,Российская Федерация, г.Йошкар-Ола, Кокшайский проезд, 30
- ООО «Ремстройдормаш» - Производство строительного оборудования.
- Тел.факс:. (8362) 451-950, 566-740 www.remstroy.info e-mail: remstroy12@gmail.com или 451950@mail.ru

Бункер для раствора или бетона БП и БН

"Туфелька" Б-342 (БП-1,0/1,6/2,5)

Завод ООО «Ремстройдормаш» предлагает вашему вниманию широкий ассортимент качественных металлических бункеров для раствора/бетона различных модификаций.

Емкость (с площадкой под вибратор) Б-342 предназначена для приема раствора и его подачи с помощью крана к рабочему месту каменщика.

Принцип работы изделия состоит в следующем:

- Бункер подъемный Б-342 устанавливается краном на строительной площадке в горизонтальном положении.
- Выгружается бетонная смесь из автомашины в бункер. Зацепление происходит за грузоподъемные петли бункера, и бункер с бетоном подается краном к месту бетонирования. Во время работы подачу бетонной смеси регулируют открыванием затвора при помощи ручки.
- Бункер следует хранить уложенным на деревянные подкладки не более чем в два ряда.

Показатель	Ед.изм.	БП – 1.0	БП – 1.6	БП – 2.5	БН-1.5
Емкость, не более	$м^3$	1,0	1,6	2,5	1,5
Габаритные размеры:					
– длина	мм.	3360	3360	4400	-
– ширина	мм.	1600	1600	1600	Ф1770
– высота	мм.	1056	1056	1056	1700
Масса	кг.	440	610	850	480
Грузоподъемность	кг.	2,5	4,0	6,0	4,0
Толщина стенки,min	мм.	4	4	5	4

«Воронка»

Бункер БН-1,5.00.000 предназначен для приема и выгрузки бетонной смеси при изготовлении монолитных бетонных и железобетонных изделий в промышленном, жилищном и гражданском строительстве.

Бункер изготавливается в климатическом исполнении У, категории размещения I по ГОСТ 15150-89 для работы при температуре от -20° до +40°С.

Бетон, привезенный автомобилем-самосвалом, из кузова выгружается в приемный бункер. Зачаленный за грузоподъемное устройство бункер краном переносится к месту укладки бетона и разгружается.

В комплект поставки входит "лоток" и "воронка" для раствора.

Для разгрузки необходимо:

- расфиксировать ручку затвора;
- потянуть рукоятку «на себя» вниз до открытия челюстей на необходимую величину.

По окончании работы или в конце смены бункер и особенно его затвор должны очищаться и промываться.

Бункер БН-1,5.00.000 заводской номер изготовлен и принят в соответствии с обязательными требованиями **ТУ 3176-001-01332632-2004**, действующей технической документацией и признан годным к эксплуатации.

Справка №34/04-815 от 06.11.2014г.

- 424006,Российская Федерация, г.Йошкар-Ола, Кокшайский проезд, 30
- ООО «Ремстройдормаш» - Производство строительного оборудования.
- Тел.факс:. (8362) 451-950, 566-740 www.remstroy.info e-mail: remstroy12@gmail.com или 451950@mail.ru

Инвентарные шарнирно-панельные подмости

ПКК-1

Подмости каменщика ПКК-1 с опорами переменной высоты предназначены для производства работ при кладке стен до 9м жилых зданий, а также монтажа блоков и сборных конструкций. Представляют собой сварную конструкцию, состоящую из 3-х основных частей, полностью готовую к работе: 1) блок шарнирный (опора переменной высоты, она же "ножка"), 2) площадка в основании которой заложена металлическая несущая ферма с деревянным настилом и металлическими петлями, и 3) металло-деревянное ограждение.

Подмости ППК-1 имеют два эксплуатационных положения, где в сложенном состоянии имеют высоту 1000мм. Зацепив сложенные подмости за внутренние петли, опоры ("ножки") опускаются автоматически под собственным весом и фиксируются в стоячем положении, образуя общую высоту конструкции 2000мм.

ПКК-1М

Подмости каменщика ПКК-1М предназначены для производства работ при кладке стен жилых зданий с высотой этажа 2,8 м и шириной помещений между капитальными стенами 2,5м. и более.

Подмости ПКК-1М состоят из: 1) опор ("ножки") 2) деревянная несущая ферма с настилом 3) вставки, канатные фиксаторы, крепеж.

Подмости ПКК-1М имеют два эксплуатационных положения, где в сложенном состоянии имеют высоту 900мм. Зацепив сложенные подмости за внутренние петли, опоры ("ножки") опускаются автоматически под собственным весом и фиксируются в стоячем положении, образуя общую высоту конструкции 1800мм.

Наименование	Ед. изм.	Подмости	
		ПКК-1	ПКК-1М
Максимально-допустимая нагрузка на настил при ярусном размещении подмостей:			
– первого (нижнего) яруса	$кгс/м^2$	400	400
– второго яруса	$кгс/м^2$	340	-
– третьего яруса	$кгс/м^2$	280	-
– четвертого яруса	$кгс/м^2$	220	-
Высота расположения настила:			
– в сложенном положении опор	мм.	1000	900
– в поднятом положении опор	мм.	2000	1800
Размер настила в плане	мм.	5300x2300	5500x2400
Габаритные размеры подмостей:			
– в сложенном рабочем положении опор		5300x2300x1730	5500x2400x900
– в поднятом рабочем положении опор		5300x2300x2730	5500x2400x1800
– в транспортном положении		5300x2300x1010	1900x1500x600
Масса	кг.	**800**	**770**

Подмости ПКК-1М можно приобрести как сборе так и поэлементно без деревянной несущей фермы (настила). Настил можно изготовить собственными силами, в паспорте прилагается чертеж настила.

Справка № 34/04-582 от 12.08.2014г.
ТУ 5225-007-54681284-2005

- 424006,Российская Федерация, г.Йошкар-Ола, Кокшайский проезд, 30
- ООО «Ремстройдормаш» - Производство строительного оборудования.
- Тел.факс:. (8362) 451-950, 566-740 www.remstroy.info e-mail: remstroy12@gmail.com или 451950@mail.ru

Бытовки и блок-контейнеры БК-6.0x2.4

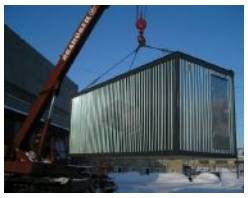

Завод ООО «Ремстройдормаш» предлагает вашему вниманию широкий ассортимент качественных металлических блок-контейнеров (бытовок) различных модификаций.

Блок-контейнеры предназначены для бытовых, складских, административных и жилищных целей. Современные блок контейнеры имеют не только надежную и прочную конструкцию, но и вполне пригодны для проживания и работы людей в любой сезон.

Стандартные габариты блок-контейнера 6.0x2.4x2.5 (длина, ширина, высота) позволяют избежать трудностей при погрузке - разгрузке и транспортировке.

Основа блок-контейнера – металлический каркас. Обвязка по периметру – швеллер №12 ГОСТ8278-83. Угловые с тойки – уголок 90мм (гнутый усиленный). Крыша сварная металлическая листовая. В качестве обрешетки используется брус 50x100, 40x100. В качестве утеплителя пола и потолка выступает минеральная вата URSA M11 толщиной 50 мм, стены утеплены плитами из минеральной ваты толщиной 50 мм.

Возможно изготовление Блок-контейнеров (металлических бытовок) по индивидуальным размерам, планировкам и комплектациям.

№№	Наименование	Материал
1	Каркас	Металлический швеллер, уголок
2	Обрешетка	Брус 100x50, 100x40
3	Крыша	Лист металлический t=1.0мм
4	Дно	Доска обрезная t=20мм
5	Наружная обшивка	Профнастил С8 ОН цинк р/д
6	Парогидроизоляция	Пленка техническая
7	Утепление пол, потолок	Минеральная вата URSA M11 50 мм
8	Утепление стен	Плиты из минеральной ваты 50мм
9	Отделка стен, потолка	ДВП
10	Пол	ДСП
11	Окно	Деревянное с двойным остеклением
12	Дверь входная	Деревянная, обшита оцинкованным листом

Список дополнительных опций Блок контейнера БК-6.0x2.4:

ДВЕРИ
- Входная: Металлическая дверь
- Внутренняя: Деревянная дверь

ОКНА
- Окно ПВХ
- Установка дополнительного окна
- Решетка на окно

ПОЛЫ
- Шпунтованная доска
- Покрытие пола линолеумом
- Установка металлического дна

ВНУТРЕННЯЯ ОТДЕЛКА
- Внутренняя отделка стен и потолка панели МДФ ламинированными
- Внутренняя отделка стен и потолка вагонкой ПВХ, панелями ПВХ (белой и цветной)
- Внутренняя отделка стен и потолка вагонкой деревянной сорт ВС
- Окраска стен и потолка (из ДСП, ДВП)
- Установка дополнительной перегородки

УТЕПЛЕНИЕ
- Дополнительное утепление УРСА (+ 50 мм)

НАРУЖНАЯ ОТДЕЛКА
- Профнастил с полимерным покрытием

ЭЛЕКТРИКА, САНТЕХНИКА и другая дополнительная комплектация по Вашей заявке.

ТУ 5363-012-54681284-2011

- 424006,Российская Федерация, г.Йошкар-Ола, Кокшайский проезд, 30
- ООО «Ремстройдормаш» - Производство строительного оборудования.
- Тел.факс:. (8362) 451-950, 566-740 www.remstroy.info e-mail: remstroy12@gmail.com или 451950@mail.ru

Растворонасосы серии 49Д, 49ПА, 50Д, 50ПА

Растворонасосы предназначены для транспартирования и нанесения на обрабатываемую поверхность штукатурного раствора с крупностью фракции не более 5 мм и подвижностью не менее 8 см по эталонному конусу ГОСТ 5802-86 при производстве отделочных работ в строительстве.

	Ед.изм	СО49ПА2	СО49ПА	СО50ПА	СО49П2	СО50П2	СО50ДМ	СО49Д
Подтип насоса	-	Поршневой	Поршневой	Поршневой	Поршневой	Поршневой	Мембранный	Мембранный
Производительность[1]	$м^3$/час	3,0/4,0	4,0	6,0	3,0/4,0	4,0/6,0	6,0	4,0
Отсекатель раствора -Dy -давление (max)	 мм МПа	 ОР-50 50 4.5	 ОР-50 50 4.5	 ОР-50 50 4.5	-	-	-	-
Кран шаровый -Dy -давление (max)	 мм МПа				 38 4.0	 38 4.0	 38 2.5	 38 1.6-2.5
Давление рабочее (max)	кгс/см2	35	35	35	30	30	25	15
Дальность подачи раствора[1] - по горизонтали, не более - по вертикали, не более	 м м	 300 130	 300 120	 300 80	 250 80	 250 80	 250 60	 160 35
Ход поршня	мм	120	120	120	90	90		
Ход плунжера	мм	-	-	-	-	-	120	90
Длина гильзы	мм	220	220	220	188	188	-	-
Диаметр поршня	мм	100	100	100	100	100	-	-
Диаметр плунжера	мм	-	-	-	-	-	110	90
Люк для замены шара d50, d70		+	+	+	-	-	-	-
Шары обрезиненные, диаметр	мм	50 и 70	50 и 70	50 и 70	50 и 70	50 и 70	70 и 70	60 и 60

ГАБАРИТНЫЕ РАЗМЕРЫ

-длина	мм	1400	1400	1450	1400	1400	1250	1020
-ширина	мм	700	700	800	700	700	500	420
-высота	мм	1100	1100	1200	1100	1100	1230	1240
Масса	кг	400	370	350	350	370	370	190

ПРИМЕЧАНИЕ:

[1] - Производительность и дальность подачи определены при подвижности раствора 12 см по ГОСТ 5802-86.

Растворонасосы применяется на объектах, обеспеченных электроэнергией и водой, в закрытых помещениях или под навесом при температуре окружающей среды не ниже 0ºС (273К) – если используется вода в системе охлаждения – и не ниже -20ºС (253К) – если используется тосол или антифриз.

- 424006,Российская Федерация, г.Йошкар-Ола, Кокшайский проезд, 30
- ООО «Ремстройдормаш» - Производство строительного оборудования.
- Тел.факс:. (8362) 451-950, 566-740 www.remstroy.info e-mail: remstroy12@gmail.com или 451950@mail.ru

Леса строительные ЛСПР-200, Э-507, ЛСПШ-2000-40, ЛСПХ-40

Леса штыревые Э-507 (Безболтовые трубчатые леса для каменных и отделочных работ) предназначены для кладки каменных стен высотой до 40м, и для отделки фасадов зданий до 60м. Леса выполнены в соответствии с ГОСТ 27321-87. Соединение лесов без применения болтов.

Леса штыревые ЛСПШ-2000-40 (Безболтовые трубчатые леса для ремонтных и отделочных работ) предназначены для отделки фасадов зданий до 40м. Леса выполнены в соответствии с ГОСТ 27321-87. Соединение лесов без применения болтов.

Леса строительные приставные рамные ЛСПР-200 (Леса стоечные приставные рамные) предназначены для отделочных и ремонтных работ на фасадах зданий высотой до 30 м.

Леса строительные хомутовые ЛСПХ-40 (Леса стоечные приставные) - это пространственная конструкция, собранная из стоек, горизонтальных и диагональных связей, соединенных между собой при помощи поворотных и неповоротных хомутов. Хомутовые леса могут применяться для зданий и сооружений сложной конфигурации (балконы, арки, карнизы), а также при наклонных основаниях. Конструкция лесов позволяет в широких пределах изменять схемы каркасов (шаг стоек, высоту яруса). Основным преимуществом хомутовых лесов является возможность использовать их в качестве дополнения к лесам других типов.

Наименование	Ед. изм.	Э507		ЛСПШ2000-40		ЛСПР200		ЛСПХ40	
		Для каменной кладки	Для отделочных работ	Для каменной кладки	Для отделочных работ	Для каменной кладки	Для отделочных работ	Для каменной кладки	Для отделочных работ
Предельная высота	м.	40	60	-	40	20	30	20	40
Шаг яруса	м.	1,0	2,0	-	2,0	2,0	2,0	1,0	2,0
Шаг стоек вдоль стены	м.	2,0	2,0	-	2,5	2,0	3,0	1,5	2,0
Расстояние между стойками перпендикулярно стене	м.	1,6 (2,0)	1,6 (2,0)	-	1,6	1,1	1,1	1,4	1,25
Кол-во ярусов настила, одновременно укладываемых на леса	шт.	2	6	-	3	2	2	3	19
Нормативная поверхностная нагрузка	кг/м^2	250 (180)	200 (150)	-	200	200	200	250	200
Материал (Труба)	мм.	48x3,5 и 57x3,5		48x3,5		42x1,5		48x3,5	

На рабочих ярусах лесов кроме настилов устанавливаются ограждения.

Для защиты от атмосферных электрических разрядов леса оборудуются заземлением, соединенным со стойкой при помощи шины.

Леса можно приобретать как комплектом, так и поэлементно.

Разрешение №34/04 – 584 от 12.08.2014г.
Разрешение №34/04 – 586 от 12.08.2014г.
Разрешение №34/04 – 587 от 12.08.2014г.
Разрешение №34/04 – 585 от 12.08.2014г.
ГОСТ 27321-87

- 424006,Российская Федерация, г.Йошкар-Ола, Кокшайский проезд, 30
- ООО «Ремстройдормаш» - Производство строительного оборудования.
- Тел.факс:. (8362) 451-950, 566-740 www.remstroy.info e-mail: remstroy12@gmail.com или 451950@mail.ru

Вышка-Туры

«**Вышка-тура** представляет собой передвижную сборно-разборную конструкцию, выполненную в соответствии с ГОСТ 28012-89. Вышка-тура предназначена для отделочных, ремонтных и монтажных работ, как внутри, так и снаружи жилых, гражданских и промышленных зданий.

Для обеспечения устойчивости вышка-тура снабжена опорами, которые крепятся к основной конструкции вышка-туры. В рабочем ярусе устанавливаются рамы ограждения. Высота ограждения от уровня настила не менее 1,1 м (по ГОСТ).

Технические характеристики:

Наименование	ВТ-200 «Б»	ВТ-250/0,7x1,6	ВТ-250/1,2x2,0	ВТ-250/2,0x2,0
Минимальная/максимальная высота, м	от 4,2 до 21,3	от 2,7 до 7,5	от 2,7 до 20,7	от 2,7 до 19,5
Минимальная/максимальная высота рабочей площадки, м	от 3,1 до 20,2	от 1,3 до 6,2	от 1,3 до 19,4	от 1,3 до 18,3
Нормативная нагрузка, кгс	200	250	250	250
Шаг яруса, м	2,0	1,2	1,2	1,2
Расстояние между опорами по длине, м	2,1	1,9-4,2	2,35-4,6	2,35-4,6
Расстояние между опорами по ширине, м	1,45	0,85-3,55	1,29-4,0	2,1-4,8
Размеры рабочей площадки, м	1,0x2,0	0,7x1,6	1,2x2,0	2,0x2,0
Габаритные размеры, мм				
База в сборе	-	2070x340	2490x340	2490x340
Рама опорная	2080x1450	-	-	-
Рама боковая	1030x2075	884x1200	1292x1200	2134x1200
Рама ограждения	1030x1100		-	
Стяжка горизонтальная	2035	1557x190	1947x190	1947x190
Связь рядовая	-	1478	1683	1683
Связь диагональная	816	-	-	-
Опора боковая	2545	2615	2615	2615
Защитное ограждение	-	884x1200	1292x1200	2134x1200
Перила	-		1935x110	1935x110
Настил	2020x450	-	2000x590	2000x465
Настил с люком	2020x505	1600x700	2000x590	2000x590

Вышка-тура ВТ-200 «Б» изготовлена из трубы 30x30x1,5 (секция); 50x25x2,0 (основание).

Вышка-тура ВТ-250 изготовлена из трубы 42x2 (секция); 50x50x2,0 (основание).

Преимущество ВТ-250: удобство в транспортировке, так как основание является разборной конструкцией.

Разрешение №34/04 – 589 от 12.08.2014
ТУ 5225-008-54681284-2005

- 424006,Российская Федерация, г.Йошкар-Ола, Кокшайский проезд, 30
- ООО «Ремстройдормаш» - Производство строительного оборудования.
- Тел.факс:. (8362) 451-950, 566-740 www.remstroy.info e-mail: remstroy12@gmail.com или 451950@mail.ru

Штукатурная станция ШС-4/6

Штукатурная станция ШС-4/6 применяется для приема товарного раствора, доведения его до необходимой рабочей консистенции, процеживания и подачи к рабочим местам штукатуров для нанесения на оштукатуриваемые поверхности, заливке полов и нанесения на вертикальные оштукатуриваемые поверхности с помощью форсунок.

Станция представляет собой утепленный фургон, в котором расположен приемный бункер, элеваторное колесо с механизмом вращения, водяной бак с центробежным насосом, растворонасос, бункер с виброситом, система отопления, электрооборудование.

Климатическое исполнение У категория I по ГОСТ 15150 при температуре окружающей среды от минус 20°С до плюс 40°С.

При отрицательной температуре наружного воздуха потребителем должна быть обеспечена надежная теплоизоляция растворопровода и системы водоснабжения.

Показатель	Ед.изм	Значение
Объем приемного бункера	м^3	2,5
Частота вращения шнека	об/мин	15
Производительность[1]	м^3/ч	от 3 до 6
Объем готового замеса при приготовлении раствора	л.	до 200
Мощность электродвигателя привода шнека	кВт	5,5
Мощность ТЭНов (бак с водой)	кВт	15
Общая установленная мощность[1]	кВт	24,83 – 28,83
Растворная смесь для штукатурной машины		
Размер заполнителя	мм	до 5мм
Марка согласно подвижности по ГОСТ 28013-98	-	$П_к3$ и $П_к4$
Измерение подвижности (методы контроля) по конусу ГОСТ 5802-86	см	от 9 до 14
Дальность подачи раствора[2]		
– по горизонтали, не более[1]	м	от 160 до 300
– по вертикали, не более[1]	м	от 35 до 120
Габаритные размеры установки		
– Длина	мм.	4550
– Ширина	мм.	2500
– Высота	мм.	2200

Достоинства ШС4/6:

1. **Универсальность:** возможность приготовления раствора вручную на сухих смесях;
2. Удобный фургон для обслуживания оборудования;
3. Габариты, удобные для перевозки;
4. Минимальный вес при максимальной производительности;
5. **Термоизоляция** и автономное отопление кабины оператора при отрицательных температурах;
6. **Прогрев** раствора при отрицательных температурах;
7. Регулирование производительности ковшей и насосного оборудования;
8. **Безопасность:** надёжный каркас станции, безопасное исполнение узлов и механизмов;
9. Оптимальное конструктивное исполнение узлов и механизмов;
10. Эргономичность рабочих узлов;

Масса не более 3300 кг.

Технические условия - ОКР4-048.00.00.000ТУ
Декларация соответствия таможенного союза ТС 2018г.:
"О безопасности низковольтного оборудования" (ТР ТС 004/2011) - № ЕАЭС N RU Д-RU.PA01.B.89409
"О безопасности машин и оборудования" (ТР ТС 010/2011) - № ЕАЭС N RU Д-RU.PA01.B.89409

Примечание:
[1] - в зависимости от растворонасоса.
[2] - производительность и дальность подачи определены при подвижности раствора 12 см по ГОСТ 5802-86.

- 424006,Российская Федерация, г.Йошкар-Ола, Кокшайский проезд, 30
- ООО «Ремстройдормаш» - Производство строительного оборудования.
- Тел.факс:. (8362) 451-950, 566-740 www.remstroy.info e-mail: remstroy12@gmail.com или 451950@mail.ru

Штукатурная станция ШС-4/6-2 – «УПТЖР»

Штукатурная станция ШС-4/6-2 предназначена для приема товарного штукатурного и кладочного раствора, доведения его до необходимой рабочей консистенции, процеживания и подачи к рабочим местам штукатуров для нанесения на вертикальные, горизонтальные оштукатуриваемые поверхности с помощью форсунок и при заливке полов и перекрытий.

Станция представляет собой утепленный фургон, в котором расположен приемный бункер, сдвоенное роторное колесо с механизмом вращения, растворонасос, система отопления, электрооборудование.

Станция применяется на открытых площадках объектов промышленного, гражданского и сельского строительства, обеспеченных электроэнергией и водой.

Климатическое исполнение У категория I по ГОСТ 15150 при температуре окружающей среды от минус 20°С до плюс 40°С.

При отрицательной температуре наружного воздуха потребителем должна быть обеспечена надежная теплоизоляция растворопровода и системы водоснабжения.

Показатель	Ед.изм	Значение
Объем приемного бункера	м^3	3
Частота вращения роторного колеса	об/мин	15
Производительность[1]	м^3/ч	от 3 до 12
Мощность электрокалорифера	кВт	5
Мощность электродвигателя привода шнека	кВт	7,5
Мощность ТЭНов (бак с водой)	кВт	15
Общая установленная мощность[1]	кВт	33,5 - 37
Объем готового замеса при приготовлении раствора	л.	250
Растворная смесь для штукатурной машины		
Размер заполнителя	мм.	до 10мм
Марка согласно подвижности по ГОСТ 28013-98	-	$П_к2$, $П_к3$ и $П_к4$
Измерение подвижности (методы контроля) по конусу ГОСТ 5802-86	см	от 8 до 14
Дальность подачи раствора[2]		
– по горизонтали, не более	м	от 160 до 300
– по вертикали, не более	м	от 35 до 120
Габаритные размеры установки		
– Длина	мм.	4050
– Ширина	мм.	2500
– Высота	мм.	2250

Достоинства ШС4/6-2:

1. Сдвоенное роторное колесо.
2. 2-х опорный вал на подшипниках качения, увеличивающий срок службы опорных подшипников.
3. Безопасные дверцы для обслуживания роторного колеса.
4. Удобный и полноценный слив воды.
5. Подгребающие лопатки.
6. Объем приемного бункера 3,0 м^3
7. Использование теплонагревательных систем «Луч» (базовый комплект 1шт) для подогрева раствора в бункере, осуществляющая прогрев и циркуляцию воздуха, что ведет к эффективному и равномерному прогреву бункера. Коэффициент прогрева 0,85 (учитывая отдачу тепла во внешнюю среду).
8. Детали из сваренной стали — ремонтопригодность, надежность, качество.
9. Работа при низких температурах — термосточник — подогреваемый бак с водой.

Масса не более 3300кг.

ТУ ОКР4-048.00.00.000ТУ
Декларация соответствия таможенного союза:- № ЕАЭС N RU Д-RU.PA01.B.89409

Примечание:
[1] - в зависимости от растворонасоса.
[2] - производительность и дальность подачи определены при подвижности раствора 12 см по ГОСТ 5802-86.

- 424006,Российская Федерация, г.Йошкар-Ола, Кокшайский проезд, 30
- ООО «Ремстройдормаш» - Производство строительного оборудования.
- Тел.факс:. (8362) 451-950, 566-740 www.remstroy.info e-mail: remstroy12@gmail.com или 451950@mail.ru

Установка для перемешивания и выдачи раствора У-342М (УВР-4)

Установка У-342М (УВР-4) предназначена для приема раствора из подающих устройств, перемешивания и подогрева в процессе хранения на строительном объекте. А также для выдачи в подъемный бункер или растворный ящик.

Работа установки основана на периодическом вращении шнекового вала, поддерживающего постоянную готовность строительного раствора в рабочем состоянии. Установка оборудована системой обогрева, что позволяет использовать ее в зимнее время года.

Установка снабжена защитной решеткой, предотвращающая попадание крупных камней в резервуар емкости.

Показатель	Ед.изм	Значение
Емкость установки* для полной выгрузки раствора из смесителей или самосвалов	$м^3$	4
Диаметр шнека	мм.	1480
Частота вращения шнека	об/мин.	15
Производительность выгрузки	л/мин.	500
Режим работы установки	ПВ	25%
Мощность электрокалорифера:		
– базовый	кВт	5
– утепленный	кВт	10
Общая установленная мощность:	кВт	от 12,5 до 17,5
Габаритные размеры установки		
– длина	мм.	4350
– ширина	мм.	1800
– высота	мм.	1950
Масса	кг.	2250

Внимание! Патент № 113494

Достоинства У342М

1. Загрузочный объем 4м3, позволяет выгружать раствор из самосвалов или смесителей без ожиданий опорожнения и/или срочной подготовки дополнительных емкостей под раствор не задерживая машину (смеситель или самосвал).
2. Вал шнека цельный. Биение отсутствует. Долговечность и надежность.
3. Шнек изготовлен из отдельных сегментов, что позволяет ремонтировать его на месте силами сварщика и слесаря: открутив, либо срезав болты — снять либо вырезать сегменты — установить закрепив болтами.
4. Использование теплонагревательных систем «Луч» (базовый комплект 1шт) для подогрева раствора в бункере, осуществляющая прогрев и циркуляцию воздуха, что ведет к эффективному и равномерному прогреву бункера. Коэффициент прогрева меньше 0,85 (учитывая отдачу тепла во внешнюю среду).
5. Безопасность и простота исполнения облегченной и утепленной конструкции передней крышки.
6. Размеры загрузочного окна позволяют большинству известных самосвалов производить загрузку бункера без повреждения деталей и узлов установки.

Технические условия - ТУ 4826-005-54681284-2004
Декларация соответствия таможенного союза ТС: - № ТС RU Д-RU.MP03.B.00032

- 424006,Российская Федерация, г.Йошкар-Ола, Кокшайский проезд, 30
- ООО «Ремстройдормаш» - Производство строительного оборудования.
- Тел.факс:. (8362) 451-950, 566-740 www.remstroy.info e-mail: remstroy12@gmail.com или 451950@mail.ru

Пневмонагнетатель СО-241К-Р11

Пневмонагнетатель СО-241 К-Р11 применяется, как на закрытых, так и на открытых площадках объектов промышленного, гражданского и сельского строительства, а именно: при заливке полов, монолитном домостроении с использованием щитовой опалубки, проведении восстановительных работ, а также для строительных и ремонтных работах на объектах, где нельзя использовать крупногабаритную технику.

Пневмонагнетатель СО-241 К-Р11 применяется для любых цементных, растворных смесей с зернистостью заполнителя до 30мм. Он может подавать такие пластичные материалы, как цементные и ангидридные растворы для наливных полов, легкий бетон, строительный раствор, глиносоломенная смесь, садовый грунт, огнеупорные смеси, зернистый сыпучий материал, а так же бетон, песок и гравий с размером зерен до 30мм[2]. Конфигурация лопаток смесителя позволяет уверенно работать с бетонами различной плотности и подвижности, а также приготавливать многокомпонентные строительные растворы.

Показатель	Ед.изм	Значение
Производительность[1]	$м^3$	3-5
Давление на смесь	атм/бар.	до 7
Объем готового замеса пневмонагнетателя	л.	260
Объем резервуара	л.	300
Общая потребляемая мощность[1]	кВт.	7,5 + $N_к$
Привод подачи смеси	-	пневматический
Диаметр подключаемых бетоноводов	мм.	65 / 75 / 100
Необходимые технические характеристики подключаемого компрессора:		
Производительность компрессора	$м^3$/мин	от 3,5 до 5,25
Мощность	кВт.	от 30 до 45
Номинальное рабочее давление	атм/бар.	7
Бетонная смесь для пневмонагнетателя		
Размер заполнителя	мм.	до 30
Марка по удобоукладываемости по ГОСТ 7473-94	-	П3 и П4
Измерение подвижности (методы контроля) по конусу ГОСТ 10181.1-81	см.	от 8 до 20
Марка по удобоукладываемости по ГОСТ 7473-94	-	Ж2, Ж3
Измерение жесткости (методы контроля) по прибору Вебе согласно ГОСТ 10181-81	с.	от 16 до 30
Дальность подачи раствора[2]		
– по горизонтали, не более	м	от 150 до 180
– по вертикали, не более	м	от 80 до 100

Преимущества пневмонагнетателя СО241К-Р11:

1. возможность установки скипового устройства на пневмонагнетатель;
2. применение усиленной брони из высокоуглеродистой стали;
3. транспортирование строительных смесей с размером заполнителя до 30 мм;
4. достойная цена по сравнению с аналогичным по свойствам строительным оборудованием;
5. отсутствие в пневмонагнетателе комплектующих дорогих иностранных производителей;
6. возможность подключения растворо- бетонопроводов разного диаметра к пневмонагнетателю;
7. возможность эксплуатации пневмонагнетателя в местах с повышенными требованиями к шуму;
8. повышенная надежность эксплуатации из-за простоты конструкции пневмонагнетателя.

Примечание:

[1] - производительность и дальность подачи пневмонагнетателя определена в зависимости от мощности и производительности подключаемого компрессора.

[2] - крупность фракции заполнителя зависит как от диаметра подключаемого растворо- и бетоноводов, так и от мощности и производительности подключаемого компрессора. Для растворо- бетоновода диаметром Ф65 фракция заполнителя до 16мм, для Ф75 - 22мм, для Ф100 - 30мм.

$N_к$ - мощность подключаемого компрессора

Технические условия - ТУ 4833-013-54681284-2011
Декларация соответствия таможенного союза: № ТС RU Д-RU.MP03.B.00036

- 424006,Российская Федерация, г.Йошкар-Ола, Кокшайский проезд, 30
- ООО «Ремстройдормаш» - Производство строительного оборудования.
- Тел.факс:. (8362) 451-950, 566-740 www.remstroy.info e-mail: remstroy12@gmail.com или 451950@mail.ru

Штукатурная станция ШС-4/6-3 – «Салют»

Станция штукатурная ШС-4/6-3 – серии «САЛЮТ» – представляет собой металлическую конструкцию, которая состоит из общей рамы, приемного бункера, кабины оператора (машинное отделение). В последней размещен комплект технологического оборудования, где управление работой станции осуществляется со шкафа управления.

Станция представляет собой утепленный фургон, в котором расположен приемный бункер с виброситом, шнек с механизмом вращения, водяной бак, растворонасос, система отопления, электрооборудование. Станция применяется на открытых площадках объектов промышленного, гражданского и сельского строительства, обеспеченных электроэнергией и водой.

Климатическое исполнение У категория I по ГОСТ 15150 при температуре окружающей среды от минус 20°С до плюс 40°С. При отрицательной температуре наружного воздуха потребителем должна быть обеспечена надежная теплоизоляция растворопровода и системы водоснабжения.

При отрицательной температуре наружного воздуха потребителем должна быть обеспечена надежная теплоизоляция растворопровода и системы водоснабжения.

Показатель	Ед.изм	Значение
Объем приемного бункера	$м^3$	4
Диаметр шнека	мм.	1480
Частота вращения шнека	об/мин	15
Производительность[1]	$м^3$/ч	от 3 до 12
Мощность электрокалорифера	кВт	5
Мощность электродвигателя привода шнека	кВт	7,5
Мощность ТЭНов (бак с водой)	кВт	15
Общая установленная мощность[1]	кВт	33,5 - 37
Растворная смесь для штукатурной машины		
Размер заполнителя	мм.	до 10мм
Марка согласно подвижности по ГОСТ 28013-98	-	$П_к2$, $П_к3$ и $П_к4$
Измерение подвижности (методы контроля) по конусу ГОСТ 5802-86	см	от 8 до 14
Дальность подачи раствора[2]		
– по горизонтали, не более	м	от 160 до 300
– по вертикали, не более	м	от 35 до 120
Габаритные размеры установки		
– Длина	мм.	5670
– Ширина	мм.	2455
– Высота	мм.	2270

Масса не более 4000кг.

Достоинства ШС4/6-3:

1. Увеличение производительности подачи раствора в 1,5-2 раза за счет возможности подключения дополнительного растворонасоса.
2. Загрузочный объем 4м^3, позволяет выгружать раствор из смесителей без ожиданий опорожнения и/или срочной подготовки дополнительных емкостей под раствор не задерживая машину (миксер).
3. Шнек изготовлен из отдельных сегментов, что позволяет ремонтировать его на месте силами сварщика и слесаря: открутив, либо срезав болты — снять либо вырезать сегменты — установить закрепив болтами.
4. Использование теплонагревательных систем «Луч» (базовый комплект 1шт) для подогрева раствора в бункере, осуществляющая прогрев и циркуляцию воздуха, что ведет к эффективному и равномерному прогреву бункера. Коэффициент прогрева 0,85 (учитывая отдачу тепла во внешнюю среду).
5. Детали из сваренной стали — ремонтопригодность, надежность, качество.
6. Работа при низких температурах — термоисточник — подогреваемый бак с водой.

ТУ СНР4-048.00.00.000ТУ
Декларация соответствия таможенного союза - N ЕАЭС N RU Д RU.PA01.B89409

Примечание:

[1] - в зависимости от растворонасоса.

[2] - производительность и дальность подачи определены при подвижности раствора 12 см по ГОСТ 5802-86.

- 424006,Российская Федерация, г.Йошкар-Ола, Кокшайский проезд, 30
- ООО «Ремстройдормаш» - Производство строительного оборудования.
- Тел.факс:. (8362) 451-950, 566-740 www.remstroy.info e-mail: remstroy12@gmail.com или 451950@mail.ru

Штукатурная станция ШС-4/6-4 – «ШМ»

Штукатурная станция ШС-4/6-4, серии "Штукатурная машина - ШМ", предназначена для приготовления из готовой сухой растворной смеси кладочной, штукатурной или облицовочной растворной смеси, ее транспортирования по рукавам и нанесения (соплования) на поверхность на объектах, обеспеченных электроэнергией и водой.

Установка применяется на объектах, обеспеченных электроэнергией и водой, при температуре окружающей среды не ниже 0ºС (273К) в закрытых помещениях или под навесом.

При отрицательной температуре наружного воздуха потребителем должна быть обеспечена надежная теплоизоляция установки, растворопровода и системы водоснабжения.

Станция штукатурная ШС-4/6-4 выполнена в виде передвижной (на колесах) установки в машинном отделении которого размещен комплект технологического оборудования и установлена электропусковая аппаратура. Управление работой станции осуществляется со шкафа управления.

Станция штукатурная ШС-4/6-4 состоит из металлической рамы на колесах, совмещенной с приемным бункером, который имеет шнек с приводом, растворосмесителя, который имеет лопастной вал с приводом, вибросита, растворонасоса, кожуха, форсунки, шкафа управления.

Показатель	Ед.изм	Значение
Производительность[1]	$м^3$	3-4
Форсунка штукатурная, тип	-	ФП-4
Объем готового замеса растворосмесителя	$м^3$	0,1
Объем приемного бункера вторичного перемешивания	$м^3$	0,2
Мощность привода штукатурной машины	кВт	2,07
Общая потребляемая мощность[1]	кВт	6,07-9,57
Время перемешивания растворосмесителя	с	105...120
Частота вращения лопастного вала смесителя	об/мин	71
Напряжение	В	380
Растворная смесь для штукатурной машины		
Размер заполнителя	мм	до 5мм
Марка согласно подвижности по ГОСТ 28013-98	-	$П_к3$ и $П_к4$
Измерение подвижности (методы контроля) по конусу ГОСТ 5802-86	см	от 9 до 14
Дальность подачи раствора[2]		
– по горизонтали, не более	м	от 160 до 250
– по вертикали, не более	м	от 35 до 80

Достоинства ШС4/6-4:

1. Низкая потребляемая мощность штукатурной машины.
2. Быстрое приведение штукатурной машины в рабочее состояние.
3. Регулируемые лопасти растворосмесителя.
4. Штукатурная машина транспортирует широчайший спектр смесей.
5. Регулировка производительности штукатурной машины от 3 до 4 куб. метров в час. (в зависимости от растворонасоса)
6. Штукатурная машина имеет шнек вторичного перемешивания в приемном бункере, обеспечивая тем самым нахождение раствора в готовом состоянии долгое время.
7. Подкрылки от грязи.
8. Современная электробезопасная пусковая аппаратура.
9. Детали из сваренной стали — ремонтопригодность, надежность, качество.

Технические условия - ОКР4-048.00.00.000ТУ
Декларация соответствия таможенного союза:
№ ЕАЭС N RU Д-RU.PA01.B.89409

Примечание:

[1] - в зависимости от растворонасоса.

[2] - производительность и дальность подачи определены при подвижности раствора 12 см по ГОСТ 5802-86.

- 424006,Российская Федерация, г.Йошкар-Ола, Кокшайский проезд, 30
- ООО «Ремстройдормаш» - Производство строительного оборудования.
- Тел.факс:. (8362) 451-950, 566-740 www.remstroy.info e-mail: remstroy12@gmail.com или 451950@mail.ru

ОГЛАВЛЕНИЕ

1. Назначение изделия 5
2. Технические характеристики 5
3. Комплектность 5
4. Устройство и принцип работы 6
5. Монтаж и демонтаж лесов 6
6. Эксплуатация лесов 12
7. Указание мер безопасности 13
8. Транспортирование и хранение 13
9. Гарантия изготовителя 15
10. Сведения о консервации 15
11. Свидетельство о приемке 16
12. Свидетельство об упаковке 16
Приложение 1 17
Приложение 2 19
Приложение 3 22
Приложение 4 23

1. НАЗНАЧЕНИЕ ИЗДЕЛИЯ

Леса ЛСПР-200 представляют собой леса строительные приставные рамные (далее леса) высотой 30 м, выполненные в соответствии с ТУ 5225-010-54681284-2007 и предназначенные для отделочных и ремонтных работ на фасадах зданий и для каменной кладки.

2. ТЕХНИЧЕСКИЕ ХАРАКТЕРИСТИКИ

Наименование	Для отдел. работ	Для камен. кладки
2.1. Максимальная высота лесов, м	30	20
2.2. Шаг яруса, м	2	2
2.3. Шаг рам вдоль стены, м	3	2
2.4. Ширина яруса (прохода) между стойками рам, м	1,1	1,1
2.5. Количество ярусов настила, одновременно укладываемых на лесах, шт	2 верхних	2 верхних
2.6. Нормативная поверхностная нагрузка, Па (кгс/м^2)	200	200

3. КОМПЛЕКТНОСТЬ S=_____(_____x_____)м

№	Наименование	Кол-во	Габаритные размеры, м	Масса. Кг
1	Рама с лестницей		2 x 1	13,4
2	Рама		2 x 1	11,1
3	Башмак		0,1 x 0,1 x 0,1	0,36
4	Связь диагональная		3,24	6,3
5	Связь горизонтальная		3,048	2,93
6	Анкер в сборе (анкерный болт +хомут)			0,25
7	Ограждение торцевое (допол-но)		1,14x0,045x0,08	1,4
8	Каркас помоста настила или ригель настила (допол-но)		3 x 1	23,0/11,9
9	Лестница с поручнем (допол-но)		2,6 x 0,67 x 0,61	31

4. УСТРОЙСТВО И ПРИНЦИП РАБОТЫ

Леса для отделочных и каменных работ представляют собой конструкцию, собираемую из следующих элементов: рама, рама с лестницей, диагональные связи (стяжки), горизонтальные связи (стяжки). Ограждения торцевые, помосты, элементы анкерного крепления к стене (см. приложение 2 и 3).

Нижний ряд рам опирается на башмаки.

Рамы (с лестницами) и рамы (без лестниц) наращиваются друг другом до необходимой высоты. Рамы с лестницами устанавливаются во втором и третьем ряду от края лесов с двух сторон и служат для подъема рабочих на рабочий ярус.

Рамы, с целью устойчивости, связываются между собой диагональными и горизонтальными связями в шахматном порядке со стороны улицы и связями горизонтальными со стороны стены. В лесах для каменной кладки в предпоследнем ярусе диагональные стяжки устанавливаются в каждом пролете.

Крепление лесов к стене осуществляется с помощью анкеров.

Помосты с настилами устанавливаются на двух верхних ярусах лесов, один из которых рабочий, другой - предохранительный.

На рабочем и предохранительном ярусах устанавливаются горизонтальные связи и торцевые ограждения.

Для защиты от атмосферных электрических зарядов леса оборудуются молниприемником и заземлением.

По желанию заказчика леса поставляются вместе с лестницами с поручнем (см. приложение 4).

5. МОНТАЖ И ДЕМОНТАЖ ЛЕСОВ

5.1. Монтаж и демонтаж лесов должен производиться под руководством ответственного производителя работ, который должен:

1) изучить конструкцию лесов;
2) составить схему установки лесов для конкретного объекта;
3) составить перечень потребных элементов;
4) произвести приемку комплекта лесов со склада согласно перечню с отбраковкой поврежденных элементов.

5.2. Рабочие, монтирующие леса, предварительно должны быть ознакомлены с конструкцией и проинструктированы о порядке монтажа и способах крепления лесов к стене.

5.3. Леса должны монтироваться на спланированной и утрамбованной площадке, с которой должен быть предусмотрен отвод воды. Площадка под леса должна быть горизонтальной в поперечном и продольном направлениях.

5.4. Подъем и спуск элементов лесов должен производиться подъемниками или другими подъемными механизмами.

5.5. Монтаж лесов производиться по ярусам на всю длину монтируемого участка лесов согласно рис.1-рис.5 и Приложения 1.

5.6. Монтаж лесов производится в следующей последовательности:

I ЭТАП

На подготовленной площадке установить деревянные подкладки и башмаки – рис.1.

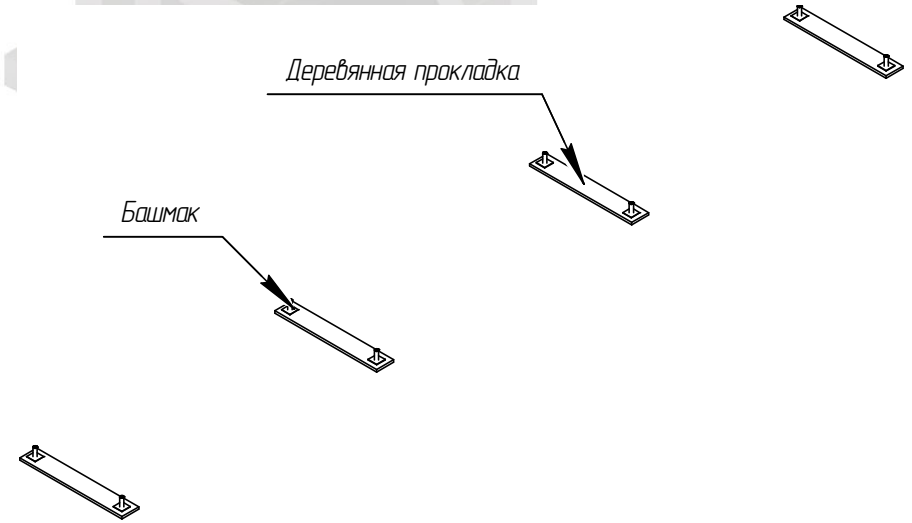

Рис.1

II ЭТАП

В башмаки установить две смежные рамы первого яруса, соединить их горизонтальными и диагональными связями. Через шаг (3 метра для отделочных работ, 2 метра для каменной кладки) установить другие две смежные рамы и также соединить их связями горизонтальными и диагональными, и повторить эту операцию до набора необходимой длины лесов – рис.2.

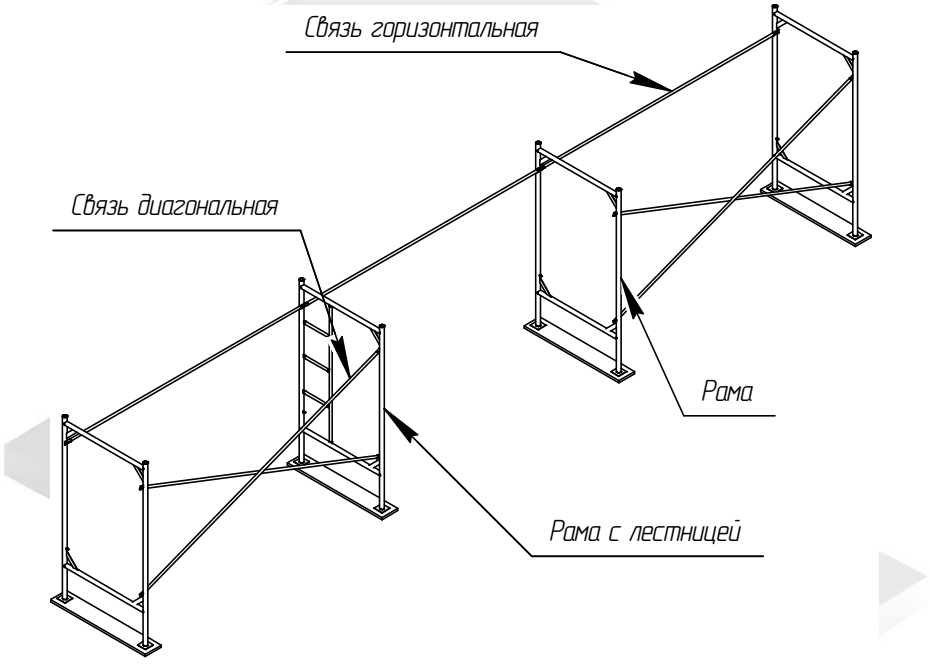

Рис.2

III ЭТАП

Установить три помоста на первом ярусе двух первых смежных секций с правой и левой стороны лесов – рис.3.

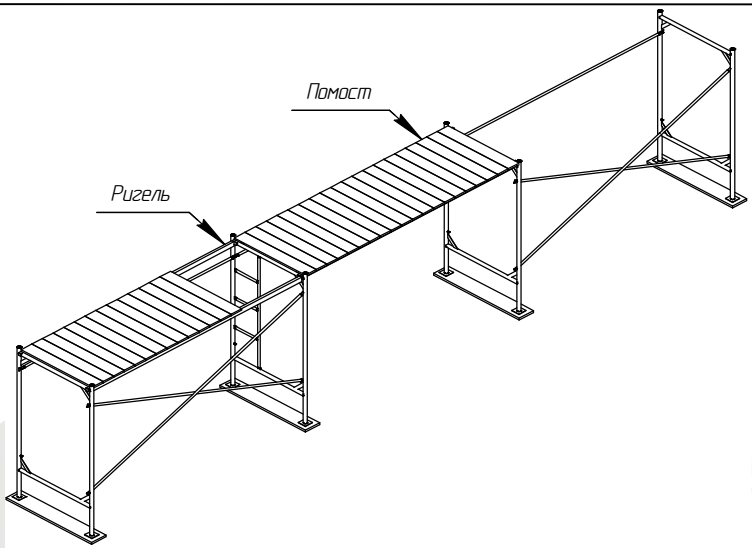

Рис.3

IV ЭТАП

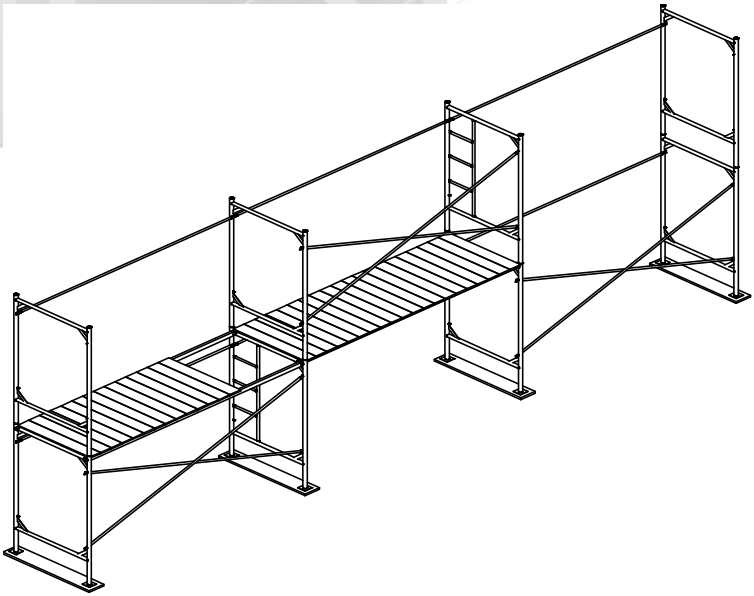

Рис.4

Установить рамы второго яруса, соединить их связями горизонтальными и диагональными, причем диагонали расположить таким образом, чтобы они были установлены в шахматном порядке – рис.4.

V ЭТАП

Установить помосты с настилами во втором и третьем пролетах с правой и левой стороны лесов – рис.5.

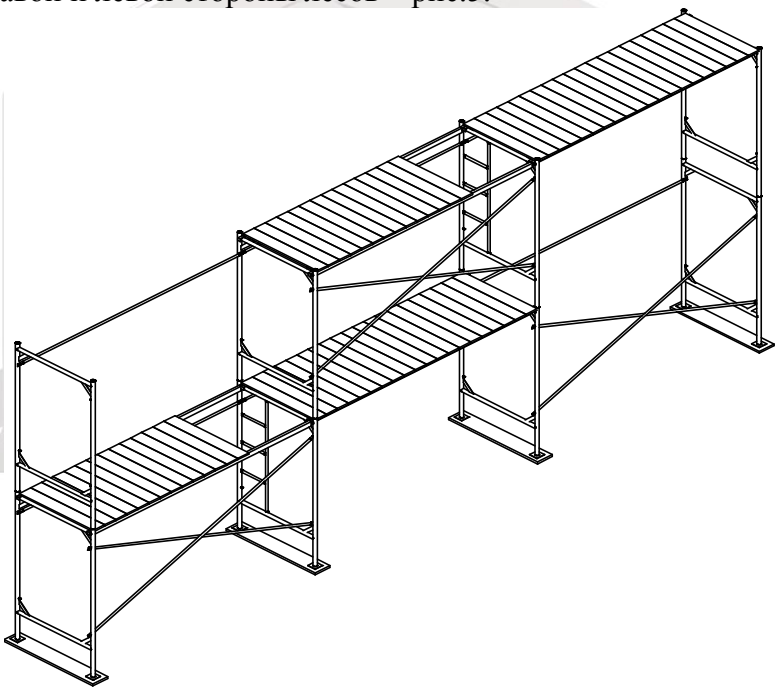

Рис.5

VI ЭТАП

Крепление лесов к стене осуществлять пробками или крюками с втулками через анкеры через 4 м в шахматном порядке.

VII ЭТАП

Повторяя этапы III, IV, V набрать необходимую высоту лесов.

VIII ЭТАП

На рабочем и предохранительном ярусах лесов установить торцевые и горизонтальные ограждения.

IX ЭТАП (для каменной кладки)

Во втором ряду последнего яруса слева и справа лесов устанавливается рама с лестницей для подъема рабочих на рабочий настил. Рамы рабочего яруса соединить ригелями. В каждом пролете уложить на ригели по 4 помоста. Установить сверху рамки держатели и навесить ограждения.

5.7. Рамы лесов установить по отвесу. Установку рам и закрепление лесов к стене производить одновременно с монтажом лесов.

5.8. Укладку настилов и установку ограждений следует производить одновременно. В лесах укладываются помосты только на двух верхних ярусах, один из которых рабочий, а также на лестничных клетках.

5.9. Демонтаж лесов допускается лишь после уборки с настилов остатков материалов, инвентаря и инструментов.

5.10. До начала демонтажа лесов производитель работ обязан осмотреть их и проинструктировать рабочих о последовательности и приемах разборки, а также о мерах, обеспечивающих безопасность работ.

5.11. Демонтаж лесов следует начинать с верхнего яруса в последовательности, обратной последовательности монтажа.

5.12. Демонтированные элементы перед перевозкой рассортировать. Крупногабаритные элементы связать в пакеты, а малогабаритные и стандартные изделия складывать в ящики.

6. ЭКСПЛУАТАЦИЯ ЛЕСОВ

6.1. Металлические строительные приставные рамные леса допускаются в эксплуатацию только после окончания их монтажа, но не ранее сдачи их по акту лицу, назначенного для приемки главным инженером строительства с участием работника по технике безопасности.

6.2. При приемке установленных лесов в эксплуатацию проверяются:

1) соответствие собранного каркаса монтажным схемам и правильность сборки узлов;
2) правильность и надежность опирания лесов на основание;
3) правильность и надежность крепления лесов к стене;
4) правильность и надежность ограждения на лесах;
5) правильность установки молниеприемника и заземления лесов;
6) обеспечение отвода воды от лесов.

Особое внимание уделить на вертикальность стоек и надежность крепления лесов к стене.

6.3. Состояние лесов должно быть ежедневно перед началом смены проверяться производителем работ или мастером, руководящим работами.

6.4. Настилы и лестницы лесов следует систематически очищать от мусора, остатков материалов, снега, наледи, а зимой посыпать песком.

6.5. Нагрузки на настилы лесов в процессе их эксплуатации не должны превышать пределов.

В случае необходимости увеличения или изменения расположения нагрузок:

1) прочность лесов должна быть проверена расчетом;
2) провести испытания лесов на грузкой на 25% превышающей указанную;
3) составить акт о проведении испытаний.

6.6. При подаче материалов на леса стационарным подъемником, каркас его должен крепиться к стене не зависимо от лесов.

7. УКАЗАНИЕ МЕР БЕЗОПАСНОСТИ

7.1. Леса должны быть надежно закреплены к стене по всей высоте. Произвольное снятие крепления лесов к стене не допускается.

7.2. Настил лесов должен иметь ровную поверхность.

7.3. Подъем людей на леса и спуск с них должен производиться только по лестницам.

7.4. На лесах должны быть вывешены плакаты со схемами перемещения людей, размещения грузов и величин допускаемых нагрузок.

7.5. Подача на леса груза, превышающего допустимый проектом запрещена.

7.6. Во избежание повреждения стоек, расположенных у проездов, необходима установка защитных устройств.

7.7. Линии электропередач, расположенные ближе 5 м от лесов необходимо снять или заключить в деревянные короба.

7.8. Леса должны быть надежно заземлены и оборудованы грозозащитным устройством.

7.9. При монтаже и демонтаже лесов доступ людей в зону ведения работ, не занятых на этих работах, запрещен.

7.10. Кроме требований мер безопасности настоящего паспорта, необходимо также выполнять требования СНиП 12-03-2001 и СНиП 12-04-2002 «Безопасность труда в строительстве».

8. ТРАНСПОРТИРОВАНИЕ И ХРАНЕНИЕ

8.1. Транспортирование лесов может производиться транспортом любого вида в соответствии с действующим для данного вида транспорта правилами перевозки грузов.

8.2. Перед транспортированием элементы лесов должны быть рассортированы по видам (рамы, помосты, связь горизонтальная и т.д.) и связаны в пакеты проволокой диаметром не менее 4 мм в две нитки со

скруткой не менее 2-х витков, а мелкие детали должны быть упакованы в ящики.

8.3. Не допускается сбрасывать элементы с транспортных средств при разгрузке.

8.4. Хранение лесов должно осуществляться по группе хранения ОЖ-4 в соответствии с ГОСТ 15150-69.

8.5. При длительном хранении элементы лесов должны быть уложены на подкладки, исключающие соприкосновение их с грунтом.

8.6. Металлические поверхности лесов, не имеющие лакокрасочных покрытий, при длительном хранении должны подвергаться консервации солидолом С по ГОСТ 4366-75 иди другой равноценной смазкой.

8.7. При транспортировке и хранении пакеты и ящики с элементами лесов могут быть уложены друг на друга не более чем в три яруса.

9. ГАРАНТИЯ ИЗГОТОВИТЕЛЯ

9.1. Предприятие-изготовитель **ООО «Ремстройдормаш»**
424006, Россия, Республика Марий Эл г.Йошкар-Ола,
Кокшайский проезд, д.30 тел./ф (8362) 56-67-40, 45-19-50
гарантирует соответствие лесов требованиям настоящего паспорта при соблюдении потребителем условий эксплуатации, транспортирования и хранения.

9.2. Срок гарантии устанавливается 12 месяцев со дня поступления потребителю.

10. СВЕДЕНИЯ О КОНСЕРВАЦИИ

_____
обозначение

заводской номер_____ подвергнут (а) на
_____
_____
____
наименование или шифр предприятия, производившего консервацию

консервации согласно требованиям, предусмотренным паспортом.

Дата консервации_____
Срок консервации_____

Консервацию произвел_____(подпись)

М.П.

Изделие после консервации принял_____(подпись)

11. СВИДЕТЕЛЬСТВО О ПРИЕМКЕ

Леса строительные приставные рамные серии ЛСПР-200 заводской номер _____ соответствуют НТД, ТУ 5225-010-54681284-2007 и признаны годными для эксплуатации.

Дата выпуска_____ 20__ г.

М.П. *Подпись лиц ответственных за приемку*

_____

12. СВИДЕТЕЛЬСТВО ОБ УПАКОВКЕ

Леса строительные приставные рамные серии ЛСПР-200 заводской номер _____ упакованы ООО «Ремстройдормаш», согласно требованиям, предусмотренным эксплуатационной документацией.

Дата упаковки _____ 20___ г.

Упаковку произвел _____ (подпись)

Изделие после упаковки принял _____ (подпись)

ПРИЛОЖЕНИЕ 1

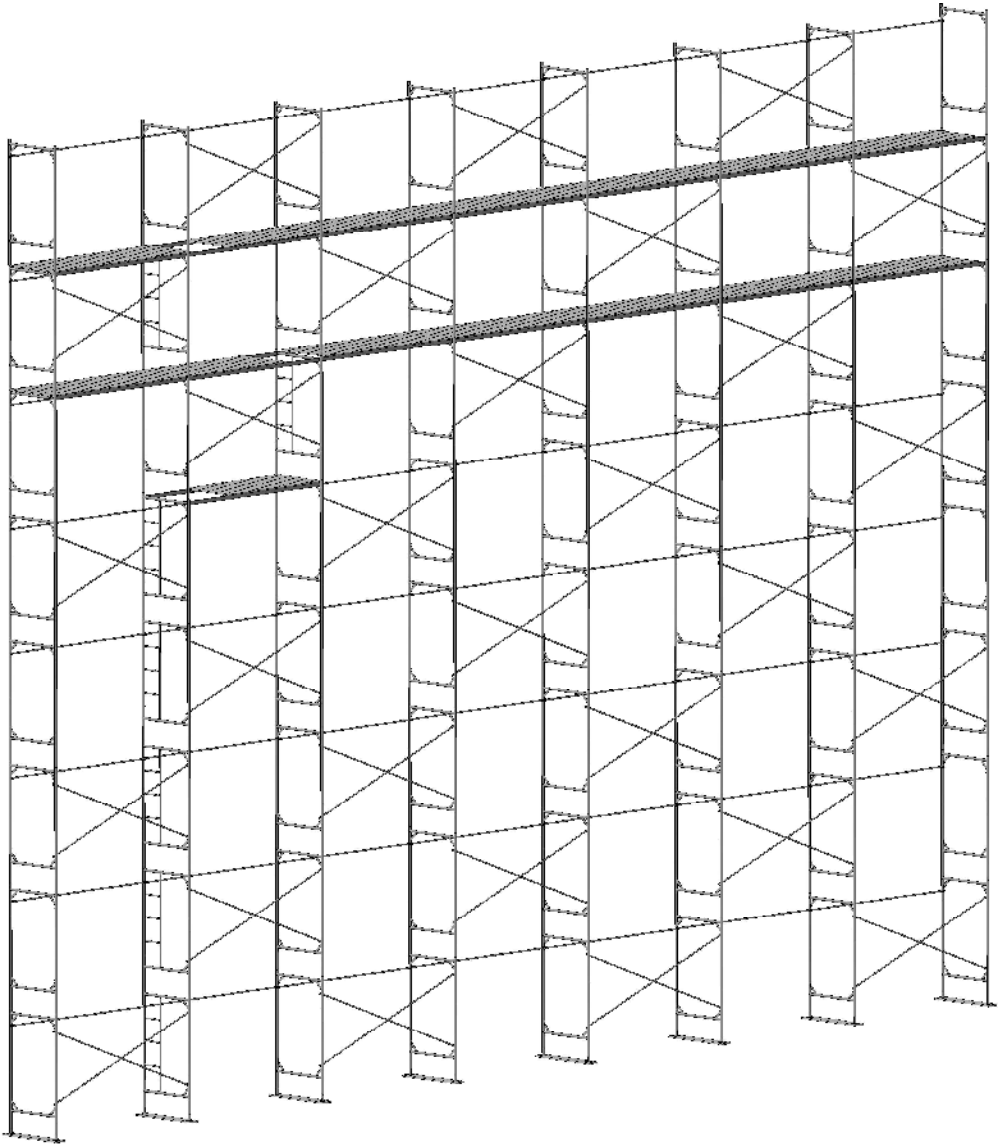

продолжение ПРИЛОЖЕНИЯ 1

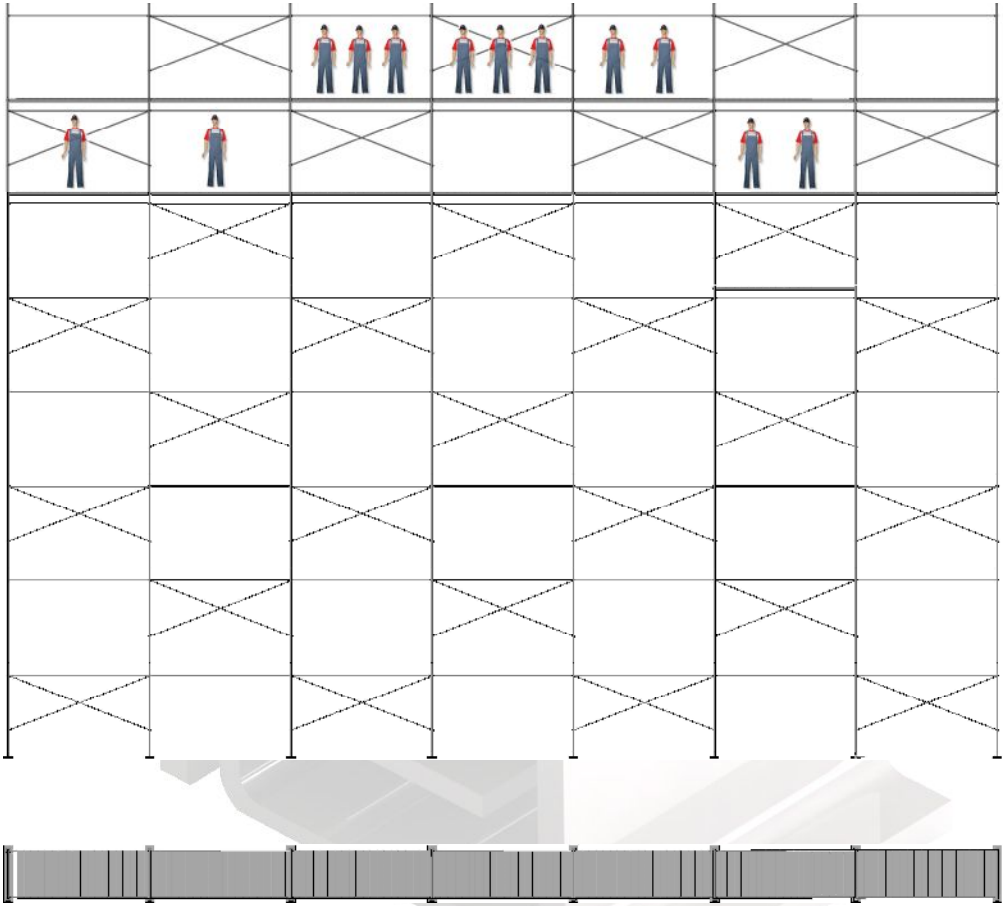

МАССА ЧЕЛОВЕКА не более 100КГ

ПРИЛОЖЕНИЕ 2

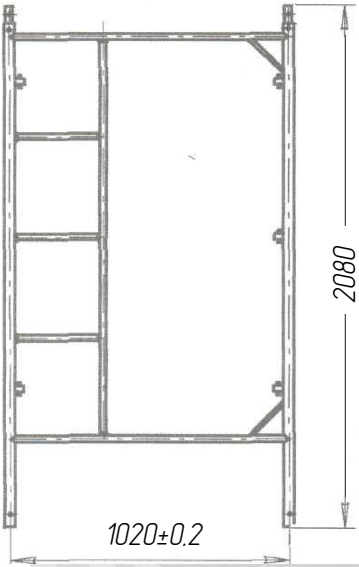

Рама с лестницей

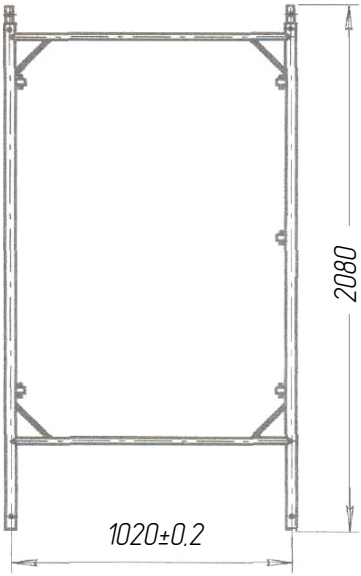

Рама без лестницы

Башмак

Анкер в сборе

продолжение ПРИЛОЖЕНИЯ 2

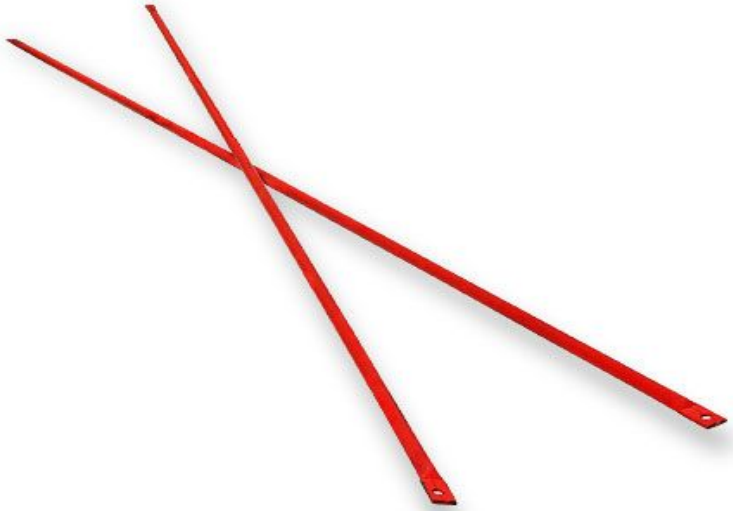

Связь диагональная

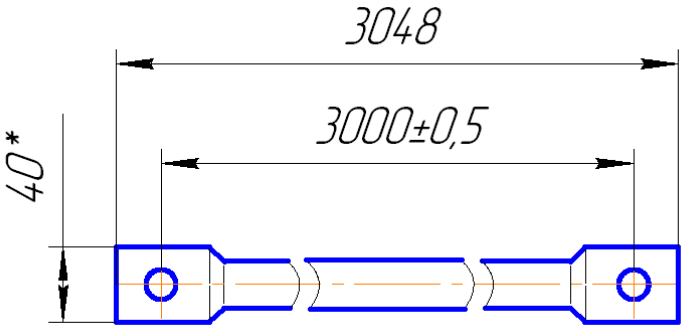

Связь горизонтальная

окончание ПРИЛОЖЕНИЯ 2

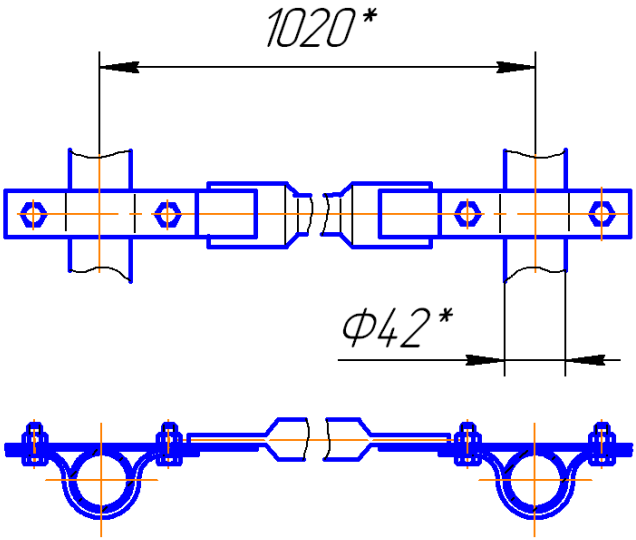

Ограждение торцевое

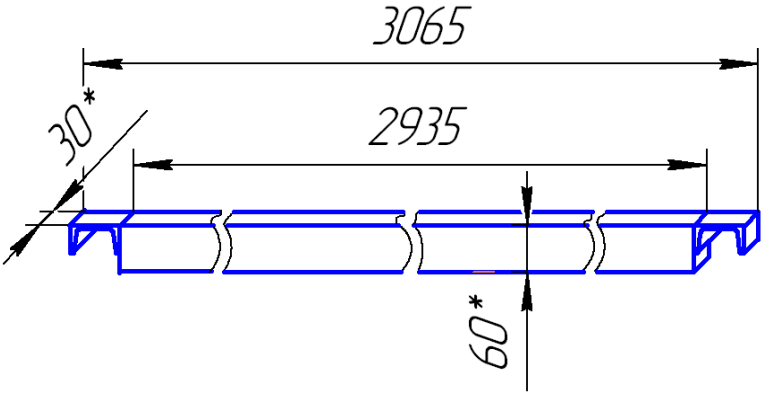

Ригель настила

ПРИЛОЖЕНИЕ 3

Транспортировка. Элементы лесов (базовый набор):

- Рама с лестницей
- Рама без лестницы
- Башмак
- Связь диагональная
- Связь горизонтальная
- Ограждение торцевое
- Анкер в сборе

ПРИЛОЖЕНИЕ 4

Доп. элементы: Лестница с поручнем