1963

ООО "Ремстройдормаш"
РФ, 424006, Республика Марий Эл,
г. Йошкар-Ола, Кокшайский проезд, 30
т/ф (8362) 56-67-40, 45-19-50

MANUAL

ПОДЪЕМНИК МАЧТОВЫЙ ГРУЗОВОЙ СТРОИТЕЛЬНЫЙ ПМГ-1-1000-____

ГОСТ 33558.1-2015

№_____

ПМГ-1-1000 РЭ

ТЕХНИЧЕСКОЕ ОПИСАНИЕ
И РУКОВОДСТВО ПО ЭКСПЛУАТАЦИИ

Йошкар-Ола

Подъемник ПМГ-1-Б 500 кг.

Назначение: предназначен для подъема строительных материалов, горизонтальной подачи их внутрь проемов зданий, кровлю и опускание на перекрытие при строительстве и ремонта зданий.

Подача грузов осуществляется на выкатной платформе. Мачта подъемника собирается из секций и крепится к стене здания или шахты специальными захватами.

На стройке существует много способов подъема грузов на определенную высоту. Однако самым удобным и практичным является использования мачтовых грузовых подъемников. Благодаря легкости монтажа, прочности и надежности мачтовые подъемники позволяют экономить не только ваше время, но и средства.

Материалы, используемые при производстве подъемников ПМГ, тщательно тестируются на прочность и пригодность к строительным условиям. Грузовые строительные подъемники оборудованы ловителями на случай аварийного обрыва грузового троса и элементами управления различных блокировок на рабочий и аварийный режимы. Такие особенности позволяют в разы повысить безопасность использования мачтовых подъемников в строительстве.

Строительный мачтовый подъемник состоит из мачты, собранной из секций и подъемной платформы выкатного типа. Для надежной работы подъемник фиксируется к несущим стенам с помощью специальных опор.

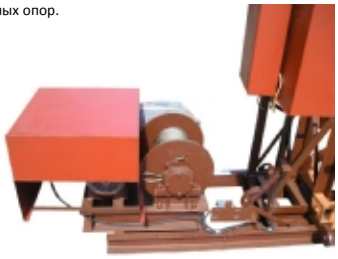

Подъемник предназначен для эксплуатации при температуре окружающего воздуха от -20°С до +40°С, в 1-У ветровых районах по ГОСТ 1451-77.

Техническая характеристика:

Грузоподъемность - 500кг
Максимальная высота подъема - 99 м
Скорость подъема груза - 0,35м/с
Мощность эл.двигателя - 4кВт

В стандартный комплект поставки также входит:

1. Сирена сигнальная;
2. Концевые выключатели верхнего и нижнего положений;
3. Аварийные ловители;
4. Термостат блокировки при температуре ниже «-20°С»;

В состав основания подъемника входят:

1. Тормоз ТКГ-160 У2
2. Эл.двигатель- АИР100L4 4кВт/1500 (1081)
3. Редуктор-1ЦЗУ-160-40-11У1 (1Ц2У-160-40-21У1)
4. Лебедка
5. Канат 8,3-Г-В-С-Н-Р 1770 ГОСТ 2688-80
6. Канат 3,6-Г-В-Н-Р- 1770 ГОСТ 2688-80

Технический регламент таможенного союза ЕАС "О безопасности машин и оборудования" (ТР ТС 010/2011)
Сертификат соответствия № ТС RU C-RU.MP03.B.00129
ТУ 4835-006-54681284-2004

- 424006,Российская Федерация, г.Йошкар-Ола, Кокшайский проезд, 30
- ООО «Ремстройдормаш» - Производство строительного оборудования.
- Тел.факс:. (8362) 451-950, 566-740 www.remstroy.info e-mail: remstroy12@gmail.com или 451950@mail.ru

Building it well. ООО «РСДМ»

Подъемник ПМГ-1 1000-1500-2000кг.

Назначение: предназначен для подъема строительных материалов, горизонтальной подачи их внутрь проемов зданий, кровлю и опускание на перекрытие при строительстве и ремонта зданий.

Подача грузов в здание осуществляется при помощи выкатного лотка или подручными средствами перемещения грузов. Мачта подъемника собирается из секций и крепится к стене здания или шахты специальными захватами.

На стройке существует много способов подъема грузов на определенную высоту. Однако самым удобным и практичным является использования мачтовых грузовых подъемников. Благодаря легкости монтажа, прочности и надежности мачтовые подъемники позволяют экономить не только ваше время, но и средства.

Материалы, используемые при производстве подъемников ПМГ, тщательно тестируются на прочность и пригодность к строительным условиям. Грузовые строительные подъемники оборудованы ловителями на случай аварийного обрыва грузового троса и элементами управления различных блокировок на рабочий и аварийный режимы. Такие особенности позволяют в разы повысить безопасность использования мачтовых подъемников в строительстве.

Строительный мачтовый подъемник состоит из мачты, собранной из секций и подъемной платформы. Для надежной работы подъемник фиксируется к несущим стенам с помощью специальных опор.

Подъемник предназначен для эксплуатации при температуре окружающего воздуха от -20°С до +40°С, в 1-У ветровых районах по ГОСТ 1451-77.

Техническая характеристика:

Грузоподъемность – 1000, 1500, 2000кг
Максимальная высота подъема - 99 м
Скорость подъема груза - 0,35м/с
Мощность эл.двигателя - 11кВт

В стандартный комплект поставки входит:

1. Сирена сигнальная;
2. Система отключения автоматическая при открытии борта;
3. Концевые выключатели верхнего и нижнего положений;
4. Аварийные ловители;
5. Термостат блокировки при температуре ниже «-20°С»;
6. Повышенная система безопасноти.

В состав лебедки подъемника входят:

1. Тормоз ТКГ-200 У2
2. Эл.двигатель - АИР132М4 11кВт/1500 (1081)
3. Редуктор-1ЦЗУ-200-56-11У1
4. Канат 12,0-Г-В-С-Н-Р 1770 ГОСТ 2688-80
5. Пусковая электроаппаратура

Технический регламент таможенного союза ЕАС "О безопасности машин и оборудования" (ТР ТС 010/2011)
Сертификат соответствия ТС RU C-RU.MP03.B.00389
ТС RU C-RU.MP03.B.00781
ТУ 4835-014-54681284-2015 и ТУ 28.22.11-016-54681284-2016

- 424006,Российская Федерация, г.Йошкар-Ола, Кокшайский проезд, 30
- ООО «Ремстройдормаш» - Производство строительного оборудования.
- Тел.факс:. (8362) 451-950, 566-740 www.remstroy.info e-mail: remstroy12@gmail.com или 451950@mail.ru

Захват для поддонов кирпича

Габаритные размеры захвата: (1120x1245x1365)
Для пакетной перевозки кирпича поддонами типа:
ПОД(М)-770x1030-0,9
ГОСТ 18343-80

Захват опорный, застропованный за две петли краном, подается к месту складирования кирпича. Монтажник наводит захват на поддон с кирпичом, опускает его, не доводя до уровня земли 80-100 мм, освобождает упоры и фиксирует их на поддоне.

Запрещается подъем груза массой больше 0,9 тн.

Предприятие-изготовитель гарантирует соответствие захвата опорного 30-0,9.00.00.000 требованиям ТУ 4834-003-01332632-2008 и его безотказную работу в течении 6 месяцев со дня продажи заводом изготовителем при условии соблюдения потребителем правил эксплуатации, установленных инструкцией по эксплуатации.

Тип поддона	Номинальная грузоподъемность поддона, т	Номинальные размеры настила поддона, мм	Масса поддона, кг (не более)
ПОД-на опорах, деревянный	0,9	770x1030	25
ПОД-на опорах, металлический	0,9	770x1030	30

Разрешение №34/04-557 от 05.08.2014г.

- 424006,Российская Федерация, г.Йошкар-Ола, Кокшайский проезд, 30
- ООО «Ремстройдормаш» - Производство строительного оборудования.
- Тел.факс:. (8362) 451-950, 566-740 www.remstroy.info e-mail: remstroy12@gmail.com или 451950@mail.ru

Building it well! Завод ООО «РСДМ»

Ящики для раствора или бетона ЯРС-500/600, 2Н270

ЯРС-500/600

Завод ООО «Ремстройдормаш» предлагает вашему вниманию широкий ассортимент качественных металлических ящиков различных модификаций.

Ящики ЯРС-500.00.000 и **ЯРС-600.00.000** предназначены для приёма раствора и бетонной смеси и их подачи помощью крана к месту укладки.

Ящик 2Н270 предназначен для приема раствора и бетонной смеси и их подачи с помощью крана к месту укладки. Имеет специальное строповочное устройство, с помощью которого наполненные ящики цепляются друг за друга вертикально в гирлянду до 7 шт. Первый ящик - за строп крана, второй за первый в подвешенном состоянии и т.д., последующий за предыдущим.

Высота гирлянды из 7 ящиков - 3,5 м.

Показатель	Ед.изм.	ЯРС-500	ЯРС-500	2Н270
Емкость, не более	$м^3$	0,25	0,30	0,25
Габаритные размеры:				
– длина	мм.	1330	1580	1490
– ширина	мм.	770	770	660
– высота	мм.	455	455	700
Масса	кг.	60,0	75,0	67,0
Грузоподъемность	кг.	500	600	500
Толщина продольного листа	мм.	2	3	2,0
Толщина торцевого листа	мм.	2	3	4,0
Диаметр сечения звеньев (цепь)	мм.	-	-	25
Диаметр сечения торцевых крюков	мм.	-	-	30

2Н270

Грузоподъемность строповочного устройства гирлянды - 3500 кг.

После окончания работ, связанных с использованием ящика, его необходимо тщательно очистить от остатков раствора и промыть водой.

Срок службы ящика до списания не менее 14 месяцев с начала эксплуатации.

Разрешение №34/04-560 от 05.08.2014г.

- 424006,Российская Федерация, г.Йошкар-Ола, Кокшайский проезд, 30
- ООО «Ремстройдормаш» - Производство строительного оборудования.
- Тел.факс:. (8362) 451-950, 566-740 www.remstroy.info e-mail: remstroy12@gmail.com или 451950@mail.ru

Бункер для раствора или бетона БП и БН

"Туфелька" Б-342 (БП-1,0/1,6/2,5)

Завод ООО «Ремстройдормаш» предлагает вашему вниманию широкий ассортимент качественных металлических бункеров для раствора/бетона различных модификаций.

Емкость (с площадкой под вибратор) Б-342 предназначена для приема раствора и его подачи с помощью крана к рабочему месту каменщика.

Принцип работы изделия состоит в следующем:

- Бункер подъемный Б-342 устанавливается краном на строительной площадке в горизонтальном положении.
- Выгружается бетонная смесь из автомашины в бункер. Зацепление происходит за грузоподъемные петли бункера, и бункер с бетоном подается краном к месту бетонирования. Во время работы подачу бетонной смеси регулируют открыванием затвора при помощи ручки.
- Бункер следует хранить уложенным на деревянные подкладки не более чем в два ряда.

Показатель	Ед.изм.	БП – 1.0	БП – 1.6	БП – 2.5	БН-1.5
Емкость, не более	$м^3$	1,0	1,6	2,5	1,5
Габаритные размеры:					
– длина	мм.	3360	3360	4400	-
– ширина	мм.	1600	1600	1600	Ф1770
– высота	мм.	1056	1056	1056	1700
Масса	кг.	440	610	850	480
Грузоподъемность	кг.	2,5	4,0	6,0	4,0
Толщина стенки,min	мм.	4	4	5	4

«Воронка»

Бункер БН-1,5.00.000 предназначен для приема и выгрузки бетонной смеси при изготовлении монолитных бетонных и железобетонных изделий в промышленном, жилищном и гражданском строительстве.

Бункер изготавливается в климатическом исполнении У, категории размещения I по ГОСТ 15150-89 для работы при температуре от -20° до +40°С.

Бетон, привезенный автомобилем-самосвалом, из кузова выгружается в приемный бункер. Зачаленный за грузоподъемное устройство бункер краном переносится к месту укладки бетона и разгружается.

В комплект поставки входит "лоток" и "воронка" для раствора.

Для разгрузки необходимо:

- расфиксировать ручку затвора;
- потянуть рукоятку «на себя» вниз до открытия челюстей на необходимую величину.

По окончании работы или в конце смены бункер и особенно его затвор должны очищаться и промываться.

Бункер БН-1,5.00.000 заводской номер изготовлен и принят в соответствии с обязательными требованиями **ТУ 3176-001-01332632-2004**, действующей технической документацией и признан годным к эксплуатации.

Справка №34/04-815 от 06.11.2014г.

- 424006,Российская Федерация, г.Йошкар-Ола, Кокшайский проезд, 30
- ООО «Ремстройдормаш» - Производство строительного оборудования.
- Тел.факс:. (8362) 451-950, 566-740 www.remstroy.info e-mail: remstroy12@gmail.com или 451950@mail.ru

Инвентарные шарнирно-панельные подмости

ПКК-1

Подмости каменщика ПКК-1 с опорами переменной высоты предназначены для производства работ при кладке стен до 9м жилых зданий, а также монтажа блоков и сборных конструкций. Представляют собой сварную конструкцию, состоящую из 3-х основных частей, полностью готовую к работе: 1) блок шарнирный (опора переменной высоты, она же "ножка"), 2) площадка в основании которой заложена металлическая несущая ферма с деревянным настилом и металлическими петлями, и 3) металло-деревянное ограждение.

Подмости ППК-1 имеют два эксплуатационных положения, где в сложенном состоянии имеют высоту 1000мм. Зацепив сложенные подмости за внутренние петли, опоры ("ножки") опускаются автоматически под собственным весом и фиксируются в стоячем положении, образуя общую высоту конструкции 2000мм.

ПКК-1М

Подмости каменщика ПКК-1М предназначены для производства работ при кладке стен жилых зданий с высотой этажа 2,8 м и шириной помещений между капитальными стенами 2,5м. и более.

Подмости ПКК-1М состоят из: 1) опор ("ножки") 2) деревянная несущая ферма с настилом 3) вставки, канатные фиксаторы, крепеж.

Подмости ПКК-1М имеют два эксплуатационных положения, где в сложенном состоянии имеют высоту 900мм. Зацепив сложенные подмости за внутренние петли, опоры ("ножки") опускаются автоматически под собственным весом и фиксируются в стоячем положении, образуя общую высоту конструкции 1800мм.

Наименование	Ед. изм.	Подмости	
		ПКК-1	ПКК-1М
Максимально-допустимая нагрузка на настил при ярусном размещении подмостей:			
– первого (нижнего) яруса	$кгс/м^2$	400	400
– второго яруса	$кгс/м^2$	340	-
– третьего яруса	$кгс/м^2$	280	-
– четвертого яруса	$кгс/м^2$	220	-
Высота расположения настила:			
– в сложенном положении опор	мм.	1000	900
– в поднятом положении опор	мм.	2000	1800
Размер настила в плане	мм.	5300x2300	5500x2400
Габаритные размеры подмостей:			
– в сложенном рабочем положении опор		5300x2300x1730	5500x2400x900
– в поднятом рабочем положении опор		5300x2300x2730	5500x2400x1800
– в транспортном положении		5300x2300x1010	1900x1500x600
Масса	кг.	**800**	**770**

Подмости ПКК-1М можно приобрести как сборе так и поэлементно без деревянной несущей фермы (настила). Настил можно изготовить собственными силами, в паспорте прилагается чертеж настила.

Справка № 34/04-582 от 12.08.2014г.
ТУ 5225-007-54681284-2005

- 424006,Российская Федерация, г.Йошкар-Ола, Кокшайский проезд, 30
- ООО «Ремстройдормаш» - Производство строительного оборудования.
- Тел.факс:. (8362) 451-950, 566-740 www.remstroy.info e-mail: remstroy12@gmail.com или 451950@mail.ru

Бытовки и блок-контейнеры БК-6.0x2.4

Завод ООО «Ремстройдормаш» предлагает вашему вниманию широкий ассортимент качественных металлических блок-контейнеров (бытовок) различных модификаций.

Блок-контейнеры предназначены для бытовых, складских, административных и жилищных целей. Современные блок контейнеры имеют не только надежную и прочную конструкцию, но и вполне пригодны для проживания и работы людей в любой сезон.

Стандартные габариты блок-контейнера 6.0x2.4x2.5 (длина, ширина, высота) позволяют избежать трудностей при погрузке - разгрузке и транспортировке.

Основа блок-контейнера – металлический каркас. Обвязка по периметру – швеллер №12 ГОСТ8278-83. Угловые с тойки – уголок 90мм (гнутый усиленный). Крыша сварная металлическая листовая. В качестве обрешетки используется брус 50x100, 40x100. В качестве утеплителя пола и потолка выступает минеральная вата URSA M11 толщиной 50 мм, стены утеплены плитами из минеральной ваты толщиной 50 мм.

Возможно изготовление Блок-контейнеров (металлических бытовок) по индивидуальным размерам, планировкам и комплектациям.

№/№	Наименование	Материал
1	Каркас	Металлический швеллер, уголок
2	Обрешетка	Брус 100x50, 100x40
3	Крыша	Лист металлический t=1.0мм
4	Дно	Доска обрезная t=20мм
5	Наружная обшивка	Профнастил С8 ОН цинк р/д
6	Парогидроизоляция	Пленка техническая
7	Утепление пол, потолок	Минеральная вата URSA M11 50 мм
8	Утепление стен	Плиты из минеральной ваты 50мм
9	Отделка стен, потолка	ДВП
10	Пол	ДСП
11	Окно	Деревянное с двойным остеклением
12	Дверь входная	Деревянная, обшита оцинкованным листом

Список дополнительных опций Блок контейнера БК-6.0x2.4:

ДВЕРИ
- Входная: Металлическая дверь
- Внутренняя: Деревянная дверь

ОКНА
- Окно ПВХ
- Установка дополнительного окна
- Решетка на окно

ПОЛЫ
- Шпунтованная доска
- Покрытие пола линолеумом
- Установка металлического дна

ВНУТРЕННЯЯ ОТДЕЛКА
- Внутренняя отделка стен и потолка панели МДФ ламинированными
- Внутренняя отделка стен и потолка вагонкой ПВХ, панелями ПВХ (белой и цветной)
- Внутренняя отделка стен и потолка вагонкой деревянной сорт ВС
- Окраска стен и потолка (из ДСП, ДВП)
- Установка дополнительной перегородки

УТЕПЛЕНИЕ
- Дополнительное утепление УРСА (+ 50 мм)

НАРУЖНАЯ ОТДЕЛКА
- Профнастил с полимерным покрытием

ЭЛЕКТРИКА, САНТЕХНИКА и другая дополнительная комплектация по Вашей заявке.

ТУ 5363-012-54681284-2011

- 424006,Российская Федерация, г.Йошкар-Ола, Кокшайский проезд, 30
- ООО «Ремстройдормаш» - Производство строительного оборудования.
- Тел.факс:. (8362) 451-950, 566-740 www.remstroy.info e-mail: remstroy12@gmail.com или 451950@mail.ru

Растворонасосы серии 49Д, 49ПА, 50Д, 50ПА

Растворонасосы предназначены для транспартирования и нанесения на обрабатываемую поверхность штукатурного раствора с крупностью фракции не более 5 мм и подвижностью не менее 8 см по эталонному конусу ГОСТ 5802-86 при производстве отделочных работ в строительстве.

	Ед.изм	СО-49ПА2	СО-49ПА	СО-50ПА	СО-49П2	СО-50П2	СО-50ДМ	СО-49Д
Подтип насоса	-	Поршневой	Поршневой	Поршневой	Поршневой	Поршневой	Мембранный	Мембранный
Производительность[1]	$м^3$/час	3,0/4,0	4,0	6,0	3,0/4,0	4,0/6,0	6,0	4,0
Отсекатель раствора -Dy -давление (max)	 мм МПа	 ОР-50 50 4.5	 ОР-50 50 4.5	 ОР-50 50 4.5	-	-	-	-
Кран шаровый -Dy -давление (max)	 мм МПа				 38 4.0	 38 4.0	 38 2.5	 38 1.6-2.5
Давление рабочее (max)	кгс/см2	35	35	35	30	30	25	15
Дальность подачи раствора[1] - по горизонтали, не более - по вертикали, не более	 м м	 300 130	 300 120	 300 80	 250 80	 250 80	 250 60	 160 35
Ход поршня	мм	120	120	120	90	90		
Ход плунжера	мм	-	-	-	-	-	120	90
Длина гильзы	мм	220	220	220	188	188	-	-
Диаметр поршня	мм	100	100	100	100	100	-	-
Диаметр плунжера	мм	-	-	-	-	-	110	90
Люк для замены шара d50, d70		+	+	+	-	-	-	-
Шары обрезиненные, диаметр	мм	50 и 70	50 и 70	50 и 70	50 и 70	50 и 70	70 и 70	60 и 60

ГАБАРИТНЫЕ РАЗМЕРЫ

-длина	мм	1400	1400	1450	1400	1400	1250	1020
-ширина	мм	700	700	800	700	700	500	420
-высота	мм	1100	1100	1200	1100	1100	1230	1240
Масса	кг	400	370	350	350	370	370	190

ПРИМЕЧАНИЕ:

[1] - Производительность и дальность подачи определены при подвижности раствора 12 см по ГОСТ 5802-86.

Растворонасосы применяется на объектах, обеспеченных электроэнергией и водой, в закрытых помещениях или под навесом при температуре окружающей среды не ниже 0°С (273К) – если используется вода в системе охлаждения – и не ниже -20°С (253К) – если используется тосол или антифриз.

- 424006,Российская Федерация, г.Йошкар-Ола, Кокшайский проезд, 30
- ООО «Ремстройдормаш» - Производство строительного оборудования.
- Тел.факс:. (8362) 451-950, 566-740 www.remstroy.info e-mail: remstroy12@gmail.com или 451950@mail.ru

Леса строительные ЛСПР-200, Э-507, ЛСПШ-2000-40, ЛСПХ-40

Леса штыревые Э-507 (Безболтовые трубчатые леса для каменных и отделочных работ) предназначены для кладки каменных стен высотой до 40м, и для отделки фасадов зданий до 60м. Леса выполнены в соответствии с ГОСТ 27321-87. Соединение лесов без применения болтов.

Леса штыревые ЛСПШ-2000-40 (Безболтовые трубчатые леса для ремонтных и отделочных работ) предназначены для отделки фасадов зданий до 40м. Леса выполнены в соответствии с ГОСТ 27321-87. Соединение лесов без применения болтов.

Леса строительные приставные рамные ЛСПР-200 (Леса стоечные приставные рамные) предназначены для отделочных и ремонтных работ на фасадах зданий высотой до 30 м.

Леса строительные хомутовые ЛСПХ-40 (Леса стоечные приставные) - это пространственная конструкция, собранная из стоек, горизонтальных и диагональных связей, соединенных между собой при помощи поворотных и неповоротных хомутов. Хомутовые леса могут применяться для зданий и сооружений сложной конфигурации (балконы, арки, карнизы), а также при наклонных основаниях. Конструкция лесов позволяет в широких пределах изменять схемы каркасов (шаг стоек, высоту яруса). Основным преимуществом хомутовых лесов является возможность использовать их в качестве дополнения к лесам других типов.

Наименование	Ед. изм.	Э-507		ЛПСШ-2000-40		ЛСПР-200		ЛСПХ-40	
		Для каменной кладки	Для отделочных работ	Для каменной кладки	Для отделочных работ	Для каменной кладки	Для отделочных работ	Для каменной кладки	Для отделочных работ
Предельная высота	м.	40	60	-	40	20	30	20	40
Шаг яруса	м.	1,0	2,0	-	2,0	2,0	2,0	1,0	2,0
Шаг стоек вдоль стены	м.	2,0	2,0	-	2,5	2,0	3,0	1,5	2,0
Расстояние между стойками перпендикулярно стене	м.	1,6 (2,0)	1,6 (2,0)	-	1,6	1,1	1,1	1,4	1,25
Кол-во ярусов настила, одновременно укладываемых на леса	шт.	2	6	-	3	2	2	3	19
Нормативная поверхностная нагрузка	кг/м^2	250 (180)	200 (150)	-	200	200	200	250	200
Материал (Труба)	мм.	48x3,5 и 57x3,5		48x3,5		42x1,5		48x3,5	

На рабочих ярусах лесов кроме настилов устанавливаются ограждения.

Для защиты от атмосферных электрических разрядов леса оборудуются заземлением, соединенным со стойкой при помощи шины.

Леса можно приобретать как комплектом, так и поэлементно.

Разрешение №34/04 – 584 от 12.08.2014г.
Разрешение №34/04 – 586 от 12.08.2014г.
Разрешение №34/04 – 587 от 12.08.2014г.
Разрешение №34/04 – 585 от 12.08.2014г.
ГОСТ 27321-87

- 424006,Российская Федерация, г.Йошкар-Ола, Кокшайский проезд, 30
- ООО «Ремстройдормаш» - Производство строительного оборудования.
- Тел.факс:. (8362) 451-950, 566-740 www.remstroy.info e-mail: remstroy12@gmail.com или 451950@mail.ru

Вышка-Туры

«**Вышка-тура** представляет собой передвижную сборно-разборную конструкцию, выполненную в соответствии с ГОСТ 28012-89. Вышка-тура предназначена для отделочных, ремонтных и монтажных работ, как внутри, так и снаружи жилых, гражданских и промышленных зданий.

Для обеспечения устойчивости вышка-тура снабжена опорами, которые крепятся к основной конструкции вышка-туры. В рабочем ярусе устанавливаются рамы ограждения. Высота ограждения от уровня настила не менее 1,1 м (по ГОСТ).

Технические характеристики:

Наименование	ВТ-200 «Б»	ВТ-250/0,7x1,6	ВТ-250/1,2x2,0	ВТ-250/2,0x2,0
Минимальная/максимальная высота, м	от 4,2 до 21,3	от 2,7 до 7,5	от 2,7 до 20,7	от 2,7 до 19,5
Минимальная/максимальная высота рабочей площадки, м	от 3,1 до 20,2	от 1,3 до 6,2	от 1,3 до 19,4	от 1,3 до 18,3
Нормативная нагрузка, кгс	200	250	250	250
Шаг яруса, м	2,0	1,2	1,2	1,2
Расстояние между опорами по длине, м	2,1	1,9-4,2	2,35-4,6	2,35-4,6
Расстояние между опорами по ширине, м	1,45	0,85-3,55	1,29-4,0	2,1-4,8
Размеры рабочей площадки, м	1,0x2,0	0,7x1,6	1,2x2,0	2,0x2,0
Габаритные размеры, мм				
База в сборе	-	2070x340	2490x340	2490x340
Рама опорная	2080x1450	-	-	-
Рама боковая	1030x2075	884x1200	1292x1200	2134x1200
Рама ограждения	1030x1100		-	
Стяжка горизонтальная	2035	1557x190	1947x190	1947x190
Связь рядовая	-	1478	1683	1683
Связь диагональная	816	-	-	-
Опора боковая	2545	2615	2615	2615
Защитное ограждение	-	884x1200	1292x1200	2134x1200
Перила	-		1935x110	1935x110
Настил	2020x450	-	2000x590	2000x465
Настил с люком	2020x505	1600x700	2000x590	2000x590

Вышка-тура ВТ-200 «Б» изготовлена из трубы 30x30x1,5 (секция); 50x25x2,0 (основание).

Вышка-тура ВТ-250 изготовлена из трубы 42x2 (секция); 50x50x2,0 (основание).

Преимущество ВТ-250: удобство в транспортировке, так как основание является разборной конструкцией.

Разрешение №34/04 – 589 от 12.08.2014
ТУ 5225-008-54681284-2005

- 424006,Российская Федерация, г.Йошкар-Ола, Кокшайский проезд, 30
- ООО «Ремстройдормаш» - Производство строительного оборудования.
- Тел.факс:. (8362) 451-950, 566-740 www.remstroy.info e-mail: remstroy12@gmail.com или 451950@mail.ru

Штукатурная станция ШС-4/6

Штукатурная станция ШС-4/6 применяется для приема товарного раствора, доведения его до необходимой рабочей консистенции, процеживания и подачи к рабочим местам штукатуров для нанесения на оштукатуриваемые поверхности, заливке полов и нанесения на вертикальные оштукатуриваемые поверхности с помощью форсунок.

Станция представляет собой утепленный фургон, в котором расположен приемный бункер, элеваторное колесо с механизмом вращения, водяной бак с центробежным насосом, растворонасос, бункер с виброситом, система отопления, электрооборудование.

Климатическое исполнение У категория I по ГОСТ 15150 при температуре окружающей среды от минус 20°С до плюс 40°С.

При отрицательной температуре наружного воздуха потребителем должна быть обеспечена надежная теплоизоляция растворопровода и системы водоснабжения.

Показатель	Ед.изм	Значение
Объем приемного бункера	м^3	2,5
Частота вращения шнека	об/мин	15
Производительность[1]	м^3/ч	от 3 до 6
Объем готового замеса при приготовлении раствора	л.	до 200
Мощность электродвигателя привода шнека	кВт	5,5
Мощность ТЭНов (бак с водой)	кВт	15
Общая установленная мощность[1]	кВт	24,83 – 28,83
Растворная смесь для штукатурной машины:		
Размер заполнителя	мм	до 5мм
Марка согласно подвижности по ГОСТ 28013-98	-	$П_к3$ и $П_к4$
Измерение подвижности (методы контроля) по конусу ГОСТ 5802-86	см	от 9 до 14
Дальность подачи раствора[2]		
– по горизонтали, не более[1]	м	от 160 до 300
– по вертикали, не более[1]	м	от 35 до 120
Габаритные размеры установки:		
– Длина	мм.	4550
– Ширина	мм.	2500
– Высота	мм.	2200

Достоинства ШС-4/6:

1. **Универсальность:** возможность приготовления раствора вручную на сухих смесях;
2. Удобный фургон для обслуживания оборудования;
3. Габариты, удобные для перевозки;
4. Минимальный вес при максимальной производительности;
5. **Термоизоляция** и автономное отопление кабины оператора при отрицательных температурах;
6. **Прогрев** раствора при отрицательных температурах;
7. Регулирование производительности ковшей и насосного оборудования;
8. **Безопасность:** надёжный каркас станции, безопасное исполнение узлов и механизмов;
9. Оптимальное конструктивное исполнение узлов и механизмов;
10. Эргономичность рабочих узлов;

Масса не более 3300 кг.

Технические условия - ОКР4-048.00.00.000ТУ
Декларация соответствия таможенного союза ТС 2018г.:
"О безопасности низковольтного оборудования" (ТР ТС 004/2011) - № ЕАЭС N RU Д-RU.PA01.B.89409
"О безопасности машин и оборудования" (ТР ТС 010/2011) - № ЕАЭС N RU Д-RU.PA01.B.89409

Примечание:
[1] - в зависимости от растворонасоса.
[2] - производительность и дальность подачи определены при подвижности раствора 12 см по ГОСТ 5802-86.

- 424006,Российская Федерация, г.Йошкар-Ола, Кокшайский проезд, 30
- ООО «Ремстройдормаш» - Производство строительного оборудования.
- Тел.факс:. (8362) 451-950, 566-740 www.remstroy.info e-mail: remstroy12@gmail.com или 451950@mail.ru

Штукатурная станция ШС-4/6-2 – «УПТЖР»

Штукатурная станция ШС-4/6-2 предназначена для приема товарного штукатурного и кладочного раствора, доведения его до необходимой рабочей консистенции, процеживания и подачи к рабочим местам штукатуров для нанесения на вертикальные, горизонтальные оштукатуриваемые поверхности с помощью форсунок и при заливке полов и перекрытий.

Станция представляет собой утепленный фургон, в котором расположен приемный бункер, сдвоенное роторное колесо с механизмом вращения, растворонасос, система отопления, электрооборудование.

Станция применяется на открытых площадках объектов промышленного, гражданского и сельского строительства, обеспеченных электроэнергией и водой.

Климатическое исполнение У категория I по ГОСТ 15150 при температуре окружающей среды от минус 20°С до плюс 40°С.

При отрицательной температуре наружного воздуха потребителем должна быть обеспечена надежная теплоизоляция растворопровода и системы водоснабжения.

Показатель	Ед.изм	Значение
Объем приемного бункера	м^3	3
Частота вращения роторного колеса	об/мин	15
Производительность[1]	м^3/ч	от 3 до 12
Мощность электрокалорифера	кВт	5
Мощность электродвигателя привода шнека	кВт	7,5
Мощность ТЭНов (бак с водой)	кВт	15
Общая установленная мощность[1]	кВт	33,5 - 37
Объем готового замеса при приготовлении раствора	л.	250
Растворная смесь для штукатурной машины		
Размер заполнителя	мм.	до 10мм
Марка согласно подвижности по ГОСТ 28013-98	-	$П_к2$, $П_к3$ и $П_к4$
Измерение подвижности (методы контроля) по конусу ГОСТ 5802-86	см	от 8 до 14
Дальность подачи раствора[2]		
– по горизонтали, не более	м	от 160 до 300
– по вертикали, не более	м	от 35 до 120
Габаритные размеры установки		
– Длина	мм.	4050
– Ширина	мм.	2500
– Высота	мм.	2250

Достоинства ШС-4/6-2:

1. Сдвоенное роторное колесо.
2. 2-х опорный вал на подшипниках качения, увеличивающий срок службы опорных подшипников.
3. Безопасные дверцы для обслуживания роторного колеса.
4. Удобный и полноценный слив воды.
5. Подгребающие лопатки.
6. Объем приемного бункера 3,0 м^3
7. Использование теплонагревательных систем «Луч» (базовый комплект 1шт) для подогрева раствора в бункере, осуществляющая прогрев и циркуляцию воздуха, что ведет к эффективному и равномерному прогреву бункера. Коэффициент прогрева 0,85 (учитывая отдачу тепла во внешнюю среду).
8. Детали из сваренной стали — ремонтопригодность, надежность, качество.
9. Работа при низких температурах — термоситочник — подогреваемый бак с водой.

Масса не более 3300кг.

ТУ ОКР4-048.00.00.000ТУ
Декларация соответствия таможенного союза:- № ЕАЭС N RU Д-RU.PA01.B.89409

Примечание:
[1] - в зависимости от растворонасоса.
[2] - производительность и дальность подачи определены при подвижности раствора 12 см по ГОСТ 5802-86.

- 424006,Российская Федерация, г.Йошкар-Ола, Кокшайский проезд, 30
- ООО «Ремстройдормаш» - Производство строительного оборудования.
- Тел.факс:. (8362) 451-950, 566-740 www.remstroy.info e-mail: remstroy12@gmail.com или 451950@mail.ru

Установка для перемешивания и выдачи раствора У-342М (УВР-4)

Установка У-342М (УВР-4) предназначена для приема раствора из подающих устройств, перемешивания и подогрева в процессе хранения на строительном объекте. А также для выдачи в подъемный бункер или растворный ящик.

Работа установки основана на периодическом вращении шнекового вала, поддерживающего постоянную готовность строительного раствора в рабочем состоянии. Установка оборудована системой обогрева, что позволяет использовать ее в зимнее время года.

Установка снабжена защитной решеткой, предотвращающая попадание крупных камней в резервуар емкости.

Показатель	Ед.изм	Значение
Емкость установки* для полной выгрузки раствора из смесителей или самосвалов	$м^3$	4
Диаметр шнека	мм.	1480
Частота вращения шнека	об/мин.	15
Производительность выгрузки	л/мин.	500
Режим работы установки	ПВ	25%
Мощность электрокалорифера:		
– базовый	кВт	5
– утепленный	кВт	10
Общая установленная мощность:	кВт	от 12,5 до 17,5
Габаритные размеры установки:		
– длина	мм.	4350
– ширина	мм.	1800
– высота	мм.	1950
Масса	кг.	2250

Внимание! Патент № 113494

Достоинства У342М:

1. Загрузочный объем 4м3, позволяет выгружать раствор из самосвалов или смесителей без ожиданий опорожнения и/или срочной подготовки дополнительных емкостей под раствор не задерживая машину (смеситель или самосвал).
2. Вал шнека цельный. Биение отсутствует. Долговечность и надежность.
3. Шнек изготовлен из отдельных сегментов, что позволяет ремонтировать его на месте силами сварщика и слесаря: открутив, либо срезав болты — снять либо вырезать сегменты — установить закрепив болтами.

4. Использование теплонагревательных систем «Луч» (базовый комплект 1шт) для подогрева раствора в бункере, осуществляющая прогрев и циркуляцию воздуха, что ведет к эффективному и равномерному прогреву бункера. Коэффициент прогрева меньше 0,85 (учитывая отдачу тепла во внешнюю среду).
5. Безопасность и простота исполнения облегченной и утепленной конструкции передней крышки.
6. Размеры загрузочного окна позволяют большинству известных самосвалов производить загрузку бункера без повреждения деталей и узлов установки.

Технические условия - ТУ 4826-005-54681284-2004
Декларация соответствия таможенного союза ТС: - № ТС RU Д-RU.MP03.B.00032

- 424006,Российская Федерация, г.Йошкар-Ола, Кокшайский проезд, 30
- ООО «Ремстройдормаш» - Производство строительного оборудования.
- Тел.факс:. (8362) 451-950, 566-740 www.remstroy.info e-mail: remstroy12@gmail.com или 451950@mail.ru

Building it well! Завод ООО «РСДМ»

Пневмонагнетатель СО-241К-Р11

Пневмонагнетатель СО-241 К-Р11 применяется, как на закрытых, так и на открытых площадках объектов промышленного, гражданского и сельского строительства, а именно: при заливке полов, монолитном домостроении с использованием щитовой опалубки, проведении восстановительных работ, а также для строительных и ремонтных работах на объектах, где нельзя использовать крупногабаритную технику.

Пневмонагнетатель СО-241 К-Р11 применяется для любых цементных, растворных смесей с зернистостью заполнителя до 30мм. Он может подавать такие пластичные материалы, как цементные и ангидридные растворы для наливных полов, легкий бетон, строительный раствор, глиносоломенная смесь, садовый грунт, огнеупорные смеси, зернистый сыпучий материал, а так же бетон, песок и гравий с размером зерен до 30мм[2]. Конфигурация лопаток смесителя позволяет уверенно работать с бетонами различной плотности и подвижности, а также приготавливать многокомпонентные строительные растворы.

Показатель	Ед.изм	Значение
Производительность[1]	$м^3$	3-5
Давление на смесь	атм/бар.	до 7
Объем готового замеса пневмонагнетателя	л.	260
Объем резервуара	л.	300
Общая потребляемая мощность[1]	кВт.	7,5 + $N_к$
Привод подачи смеси	-	пневматический
Диаметр подключаемых бетоноводов	мм.	65 / 75 / 100
Необходимые технические характеристики подключаемого компрессора:		
Производительность компрессора	$м^3$/мин	от 3,5 до 5,25
Мощность	кВт.	от 30 до 45
Номинальное рабочее давление	атм/бар.	7
Бетонная смесь для пневмонагнетателя:		
Размер заполнителя	мм.	до 30
Марка по удобоукладываемости по ГОСТ 7473-94	-	П3 и П4
Измерение подвижности (методы контроля) по конусу ГОСТ 10181.1-81	см.	от 8 до 20
Марка по удобоукладываемости по ГОСТ 7473-94	-	Ж2, Ж3
Измерение жесткости (методы контроля) по прибору Вебе согласно ГОСТ 10181-81	с.	от 16 до 30
Дальность подачи раствора[2]		
– по горизонтали, не более	м	от 150 до 180
– по вертикали, не более	м	от 80 до 100

Преимущества пневмонагнетателя СО-241К-Р11:

1. возможность установки скипового устройства на пневмонагнетатель;
2. применение усиленной брони из высокоуглеродистой стали;
3. транспортирование строительных смесей с размером заполнителя до 30 мм;
4. достойная цена по сравнению с аналогичным по свойствам строительным оборудованием;
5. отсутствие в пневмонагнетателе комплектующих дорогих иностранных производителей;
6. возможность подключения раствoро- бетонопроводов разного диаметра к пневмонагнетателю;
7. возможность эксплуатации пневмонагнетателя в местах с повышенными требованиями к шуму;
8. повышенная надежность эксплуатации из-за простоты конструкции пневмонагнетателя.

Примечание:

[1] - производительность и дальность подачи пневмонагнетателя определена в зависимости от мощности и производительности подключаемого компрессора.

[2] - крупность фракции заполнителя зависит как от диаметра подключаемого раствoро- и бетоноводов, так и от мощности и производительности подключаемого компрессора. Для раствoро- бетоновода диаметром Ф65 фракция заполнителя до 16мм, для Ф75 - 22мм, для Ф100 - 30мм.

$N_к$ - мощность подключаемого компрессора

Технические условия - ТУ 4833-013-54681284-2011
Декларация соответствия таможенного союза: № ТС RU Д-RU.MP03.B.00036

- 424006,Российская Федерация, г.Йошкар-Ола, Кокшайский проезд, 30
- ООО «Ремстройдормаш» - Производство строительного оборудования.
- Тел.факс:. (8362) 451-950, 566-740 www.remstroy.info e-mail: remstroy12@gmail.com или 451950@mail.ru

Building it well! Завод ООО «РСДМ»

Штукатурная станция ШС-4/6-3 – «Салют»

Станция штукатурная ШС-4/6-3 – серии «САЛЮТ» – представляет собой металлическую конструкцию, которая состоит из общей рамы, приемного бункера, кабины оператора (машинное отделение). В последней размещен комплект технологического оборудования, где управление работой станции осуществляется со шкафа управления.

Станция представляет собой утепленный фургон, в котором расположен приемный бункер с виброситом, шнек с механизмом вращения, водяной бак, растворонасос, система отопления, электрооборудование. Станция применяется на открытых площадках объектов промышленного, гражданского и сельского строительства, обеспеченных электроэнергией и водой.

Климатическое исполнение У категория I по ГОСТ 15150 при температуре окружающей среды от минус 20°С до плюс 40°С. При отрицательной температуре наружного воздуха потребителем должна быть обеспечена надежная теплоизоляция растворопровода и системы водоснабжения.

При отрицательной температуре наружного воздуха потребителем должна быть обеспечена надежная теплоизоляция растворопровода и системы водоснабжения.

Показатель	Ед.изм	Значение
Объем приемного бункера	$м^3$	4
Диаметр шнека	мм.	1480
Частота вращения шнека	об/мин	15
Производительность[1]	$м^3$/ч	от 3 до 12
Мощность электрокалорифера	кВт	5
Мощность электродвигателя привода шнека	кВт	7,5
Мощность ТЭНов (бак с водой)	кВт	15
Общая установленная мощность[1]	кВт	33,5 - 37
Растворная смесь для штукатурной машины		
Размер заполнителя	мм.	до 10мм
Марка согласно подвижности по ГОСТ 28013-98	-	$П_к2$, $П_к3$ и $П_к4$
Измерение подвижности (методы контроля) по конусу ГОСТ 5802-86	см	от 8 до 14
Дальность подачи раствора[2]		
– по горизонтали, не более	м	от 160 до 300
– по вертикали, не более	м	от 35 до 120
Габаритные размеры установки		
– Длина	мм.	5670
– Ширина	мм.	2455
– Высота	мм.	2270

Масса не более 4000кг.

Достоинства ШС-4/6-3:

1. Увеличение производительности подачи раствора в 1,5-2 раза за счет возможности подключения дополнительного растворонасоса.
2. Загрузочный объем 4м^3, позволяет выгружать раствор из смесителей без ожиданий опорожнения и/или срочной подготовки дополнительных емкостей под раствор не задерживая машину (миксер).
3. Шнек изготовлен из отдельных сегментов, что позволяет ремонтировать его на месте силами сварщика и слесаря: открутив, либо срезав болты — снять либо вырезать сегменты — установить закрепив болтами.
4. Использование теплонагревательных систем «Луч» (базовый комплект 1шт) для подогрева раствора в бункере, осуществляющая прогрев и циркуляцию воздуха, что ведет к эффективному и равномерному прогреву бункера. Коэффициент прогрева 0,85 (учитывая отдачу тепла во внешнюю среду).
5. Детали из свареной стали — ремонтопригодность, надежность, качество.
6. Работа при низких температурах — термоисточник — подогреваемый бак с водой.

ТУ ОКР4-048.00.00.000ТУ
Декларация соответствия таможенного союза:- № ЕАЭС N RU Д-RU.PA01.B.89409

Примечание:

[1] - в зависимости от растворонасоса.

[2] - производительность и дальность подачи определены при подвижности раствора 12 см по ГОСТ 5802-86.

- 424006,Российская Федерация, г.Йошкар-Ола, Кокшайский проезд, 30
- ООО «Ремстройдормаш» - Производство строительного оборудования.
- Тел.факс:. (8362) 451-950, 566-740 www.remstroy.info e-mail: remstroy12@gmail.com или 451950@mail.ru

Building it well! Завод ООО «РСДМ»

Штукатурная станция ШС-4/6-4 – «ШМ»

Штукатурная станция ШС-4/6-4, серии "Штукатурная машина - ШМ", предназначена для приготовления из готовой сухой растворной смеси кладочной, штукатурной или облицовочной растворной смеси, ее транспортирования по рукавам и нанесения (соплования) на поверхность на объектах, обеспеченных электроэнергией и водой.

Установка применяется на объектах, обеспеченных электроэнергией и водой, при температуре окружающей среды не ниже 0ºС (273К) в закрытых помещениях или под навесом.

При отрицательной температуре наружного воздуха потребителем должна быть обеспечена надежная теплоизоляция установки, растворопровода и системы водоснабжения.

Станция штукатурная ШС-4/6-4 выполнена в виде передвижной (на колесах) установки в машинном отделении которого размещен комплект технологического оборудования и установлена электропусковая аппаратура. Управление работой станции осуществляется со шкафа управления.

Станция штукатурная ШС-4/6-4 состоит из металлической рамы на колесах, совмещенной с приемным бункером, который имеет шнек с приводом, растворосмесителя, который имеет лопастной вал с приводом, вибросита, растворонасоса, кожуха, форсунки, шкафа управления.

Показатель	Ед.изм	Значение
Производительность[1]	$м^3$	3-4
Форсунка штукатурная, тип	-	ФП-4
Объем готового замеса растворосмесителя	$м^3$	0,1
Объем приемного бункера вторичного перемешивания	$м^3$	0,2
Мощность привода штукатурной машины	кВт	2,07
Общая потребляемая мощность[1]	кВт	6,07-9,57
Время перемешивания растворосмесителя	с	105...120
Частота вращения лопастного вала смесителя	об/мин	71
Напряжение	В	380
Растворная смесь для штукатурной машины		
Размер заполнителя	мм	до 5мм
Марка согласно подвижности по ГОСТ 28013-98	-	$П_к3$ и $П_к4$
Измерение подвижности (методы контроля) по конусу ГОСТ 5802-86	см	от 9 до 14
Дальность подачи раствора[2]		
– по горизонтали, не более	м	от 160 до 250
– по вертикали, не более	м	от 35 до 80

Достоинства ШС-4/6-4:

1. Низкая потребляемая мощность штукатурной машины.
2. Быстрое приведение штукатурной машины в рабочее состояние.
3. Регулируемые лопасти растворосмесителя.
4. Штукатурная машина транспортирует широчайший спектр смесей.
5. Регулировка производительности штукатурной машины от 3 до 4 куб. метров в час. (в зависимости от растворонасоса)
6. Штукатурная машина имеет шнек вторичного перемешивания в приемном бункере, обеспечивая тем самым нахождение раствора в готовом состоянии долгое время.
7. Подкрылки от грязи.
8. Современная электробезопасная пусковая аппаратура.
9. Детали из свареной стали — ремонтопригодность, надежность, качество.

Технические условия - ОКР4-048.00.00.000ТУ
Декларация соответствия таможенного союза:
№ ЕАЭС N RU Д-RU.PA01.B.89409

Примечание:

[1] - в зависимости от растворонасоса.

[2] - производительность и дальность подачи определены при подвижности раствора 12 см по ГОСТ 5802-86.

- 424006,Российская Федерация, г.Йошкар-Ола, Кокшайский проезд, 30
- ООО «Ремстройдормаш» - Производство строительного оборудования.
- Тел.факс:. (8362) 451-950, 566-740 www.remstroy.info e-mail: remstroy12@gmail.com или 451950@mail.ru

ОГЛАВЛЕНИЕ

1. Назначение подъёмника ... 3
2. Технические данные ... 4
3. Состав, устройство и работа подъемника ... 5
4. Устройство и работа основных частей изделия ... 9
    4.1. Лебедка ... 9
    4.2. Секция нижняя ... 12
    4.3. Секция рядовая ... 12
    4.4. Секция верхняя ... 13
    4.5. Оголовок ... 13
    4.6. Опора настенная (к перекрытию) ... 14
    4.7. Каретка грузовая ... 15
    4.8. Электрооборудование ... 17
    4.9. Предохранительные устройства ... 18
5. Контрольно-измерительные приборы и инструмент ... 18
6. Маркирование, пломбирование, тара и упаковка ... 18
7. Общие указания по эксплуатации ... 20
    7.1. Испытания на холостом ходу ... 20
    7.2. Статические испытания ... 20
    7.3. Динамические испытания ... 21
    7.4. Испытание ловителей ... 21
8. Указание мер безопасности ... 21
9. Порядок установки ... 23
    9.1. Подготовка площадки ... 23
    9.2. Подготовка приямка ... 24
    9.3. Монтаж ... 25
    9.4. Последовательность монтажа ... 25
    9.5. Защита рабочей зоны и доступ к погрузочной площадке ... 27
10. Порядок обкатки ... 30
11. Порядок работы ... 31
12. Действия персонала в аварийных ситуациях ... 31
    12.1. При обрыве каната после срабатывания ловителей ... 31
    12.2. Аварийное опускание груза ... 31
    12.3. В случае срабатывания аварийного выключателя верхнего положения ... 31
13. Техническое обслуживание ... 32
14. Возможные отказы и методы их устранения ... 34
    14.1. Требования к учету отказов ... 35
15. Указания по текущему ремонту ... 36
16. Утилизация подъемника ... 36
17. Срок службы ... 36
18. Правила хранения, консервации, транспортирования ... 36
19. Указание мест строповки составных частей подъемника ... 37

В данном описании содержатся сведения о технических данных, устройстве, работе подъемника и его составных частей, а также мерах безопасности при эксплуатации, подготовке к работе, порядке работ, возможных отказах и методах их устранения, техническом обслуживании и текущем ремонте на месте его применения.

Одновременно следует руководствоваться паспортом ПМГ-1-1000 ПС, который также входит в состав эксплуатационной документации, ФНП и ГОСТ 12.3.009.

Сведения об отказах, выявленных за время эксплуатации, методах их устранения, проведенных при техническом обслуживании и текущем ремонте, фиксируются в формуляре подъемника.

В результате усовершенствования конструкции подъемника в техническом описании могут иметь место отдельные несоответствия в описании и рисунках, не ухудшающих качество изделия.

1. НАЗНАЧЕНИЕ ПОДЪЁМНИКА

Подъемник мачтовый грузовой строительный (далее подъемник) предназначен для подачи грузов на этажи строящихся зданий, а также используется при проведении кровельных и ремонтных работ.

Минимальная ширина оконных проемов, в которые возможна подача материалов при использовании подъемника – 1400 мм.

Подъемник соответствует ТУ 4835-014-54681284-2015. Подъемник предназначен для эксплуатации при температуре окружающего воздуха от минус 20^0С до плюс 40^0С, в 1-У ветровых районах по ГОСТ 1451.

Допускается эксплуатация оборудования при температуре окружающего воздуха от минус 30°С до плюс 40°С, однако эксплуатацию машин при температуре окружающего воздуха **от минус 30°С до минус 20°С рекомендуется осуществлять со снижением рабочих нагрузок (в данном случае грузоподъемности подъемно-транспортного оборудования) на 25% по отношению к номинальным (паспортным). Подготовку оборудования к зимней эксплуатации необходимо проводить согласно СП 12-104-2002 «Механизация строительства. Эксплуатация строительных машин в зимний период».**

Использование подъемника не по целевому назначению запрещается, в том числе выход людей на грузовую каретку, подъем и спуск людей на подъемнике и т.п.

ИЗГОТОВЛЕНО ПО ЗАКАЗУ:
ООО «ПО «Стройтехника»
Адрес: 107078, Россия, г. Москва,
ул. Новая Басманная, д.9, стр.8
Тел./факс: (499) 265-09-17, 265-09-18, 265-09-26, 265-09-27
Сайт: www.str-t.ru
e-mail: info@str-t.ru

2. ТЕХНИЧЕСКИЕ ДАННЫЕ

Таблица 1

Параметры	**ПМГ-1-1000**	**ПМГ-1-1000Ш**	**ПМГ-1-1000-01**	**ПМГ-1-1000-01П**
	(без выкатной тележки)	(без выкатной тележки)	(с выкатной тележкой)	(с выкатной платформой)
Высота подъема груза, м,	не более 100			
Грузоподъемность, кг,	не более 1000			
Скорость подъема груза, м/с, ±15%	0,3			
Габаритные размеры, мм, не более -длина -ширина -высота	 3400 1800 104500	 2200 1550 104500	 3400 1800 104500	 3400 2860 104500
Тип привода	канатный			
Наибольший вылет тележки/ платформы, мм	-		1220	2100
<u>Высота отступа установки первой опоры от опорной площадки основания, диапазон:</u> <u>Варианты установки последующих опор:</u> Вариант №1 – шаг опор, не более Вариант №2 – шаг опор, не более	не более 5…6м. 6м. 7м./7м./4м./7м./7м./4м. и тд.			
Допустимая скорость ветра, м/с: при монтаже и демонтаже на высоте 10 метров рабочего состояния нерабочего состояния	10 14 32			
Уровень звукового давления, дБа, не более	80			
Уровень звукового давления, измеренный на высоте 1м от опорной рамы и 1,6 м от уровня пола, при неопределенности измерений ~0,5 дБ, дБа	68,5			

3. СОСТАВ, УСТРОЙСТВО И РАБОТА ПОДЪЕМНИКА

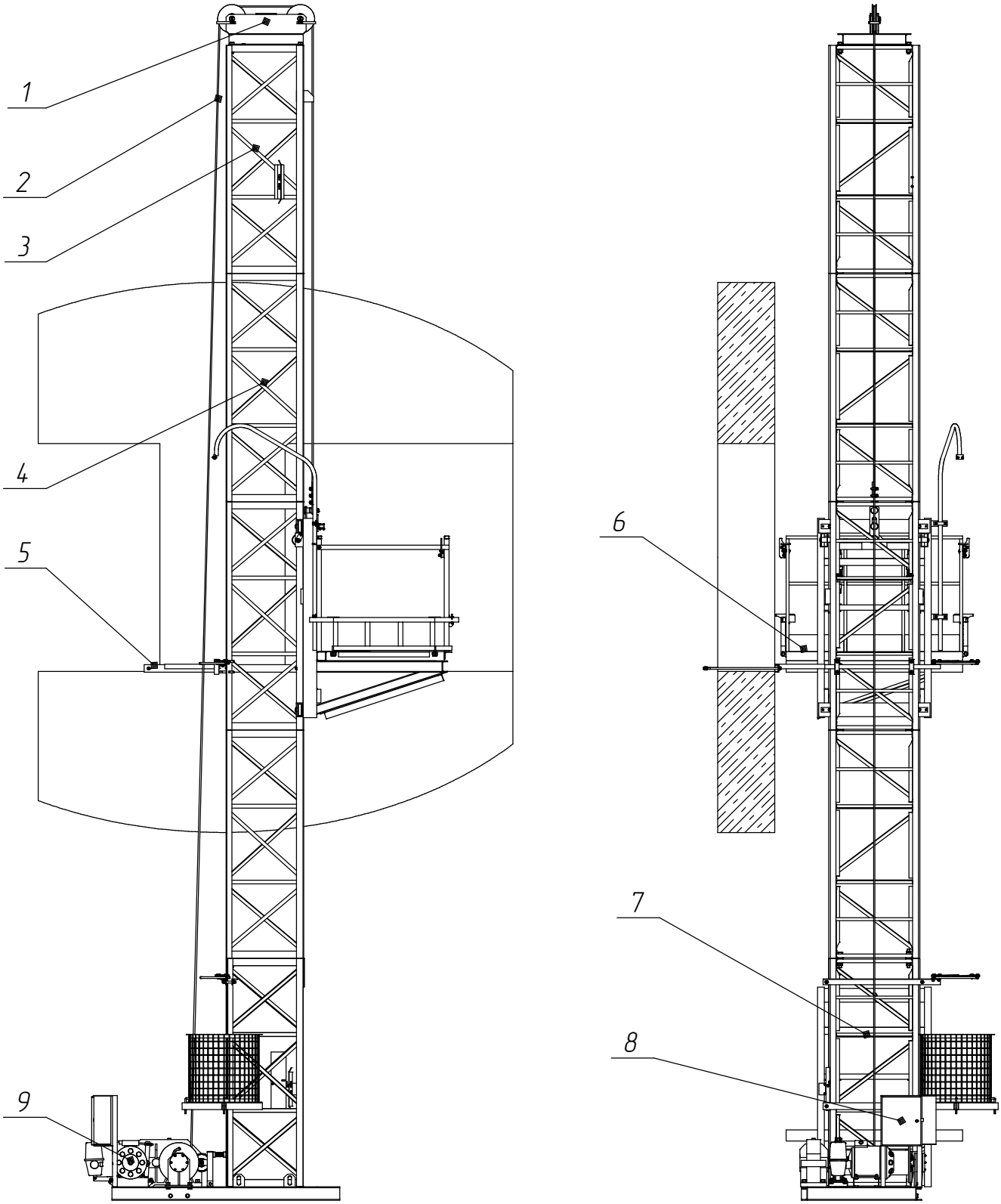

Рис. 1 (а) – Общий вид подъёмника ПМГ-1-1000

1. Оголовок; 2. Канат грузовой; 3. Секция верхняя; 4. Секция рядовая; 5. Опора настенная; 6. Каретка грузовая; 7. Секция нижняя; 8. Щит электрооборудования; 9. Лебедка.

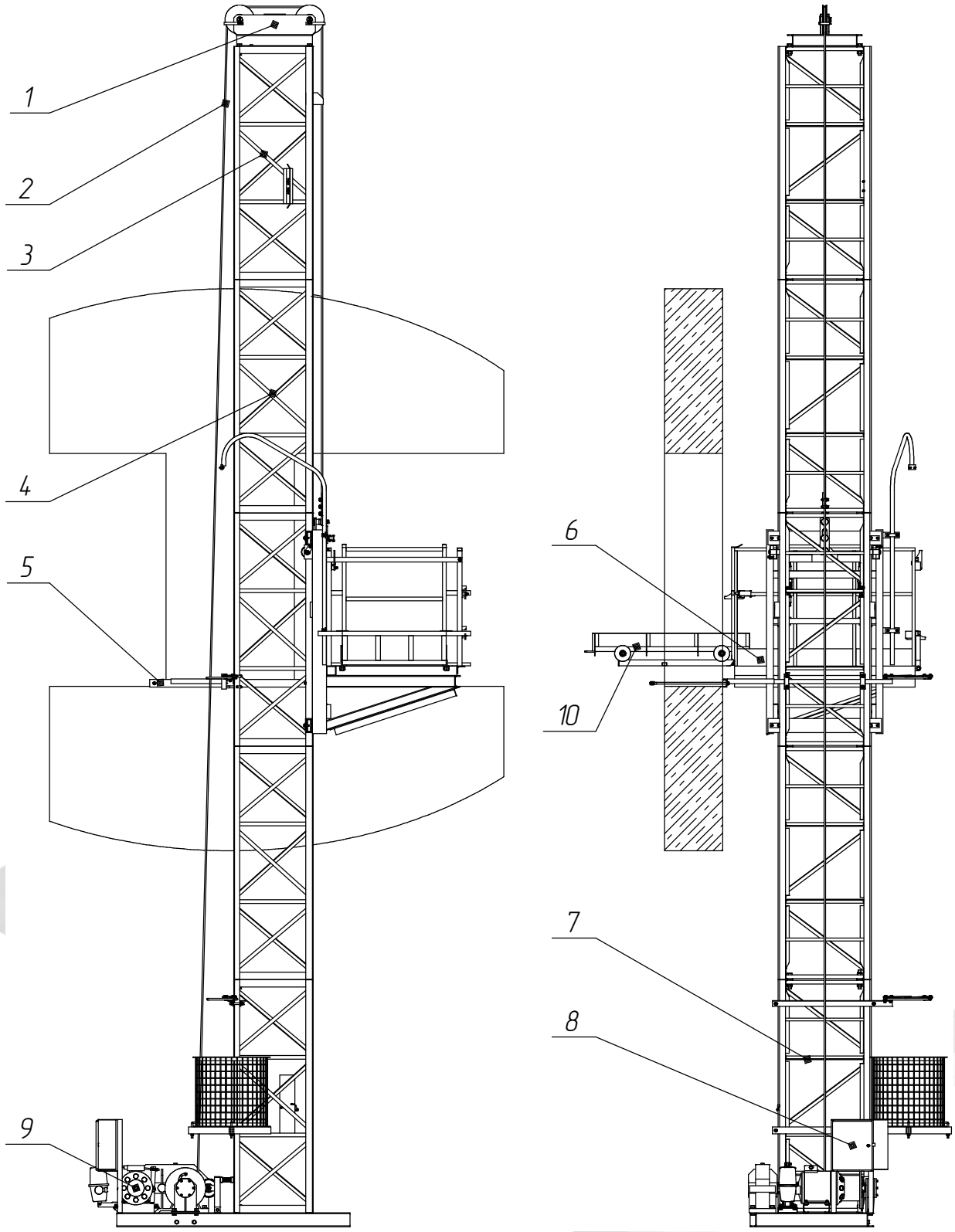

Рис. 1 (б) – Общий вид подъемника ПМГ-1-1000-01

1. Оголовок; 2. Канат грузовой; 3. Секция верхняя; 4. Секция рядовая; 5. Опора настенная; 6. Каретка грузовая; 7. Секция нижняя; 8. Щит электрооборудования; 9. Лебедка; 10. Тележка выкатная.

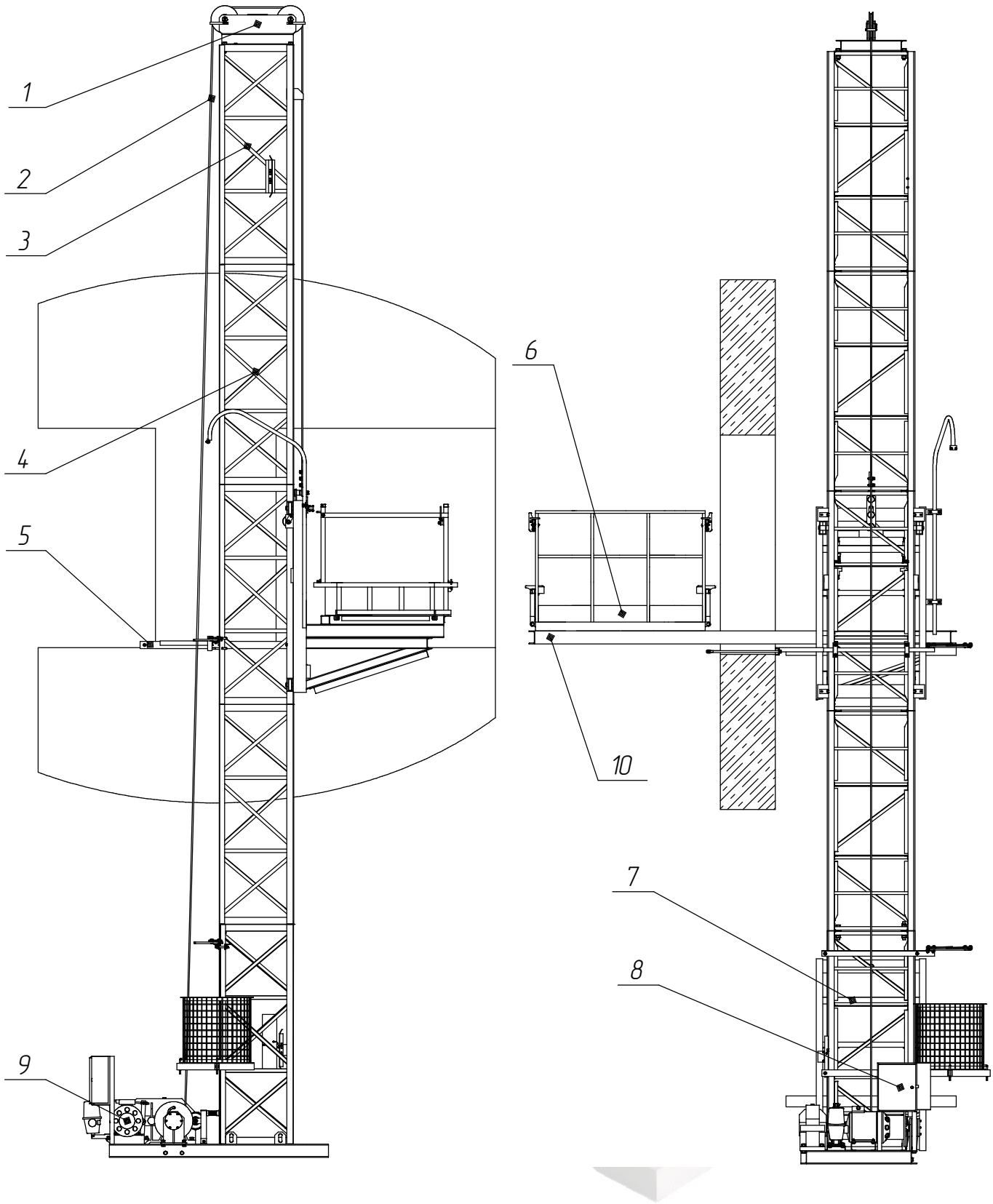

Рис. 1 (в) – Общий вид подъёмника ПМГ-1-1000-01П (тип ПМГ-1-1000-01) с выкатной платформой

1. Оголовок; 2. Канат грузовой; 3. Секция верхняя; 4. Секция рядовая; 5. Опора настенная; 6. Каретка грузовая; 7. Секция нижняя; 8. Щит электрооборудования; 9. Лебедка; 10. Платформа выкатная.

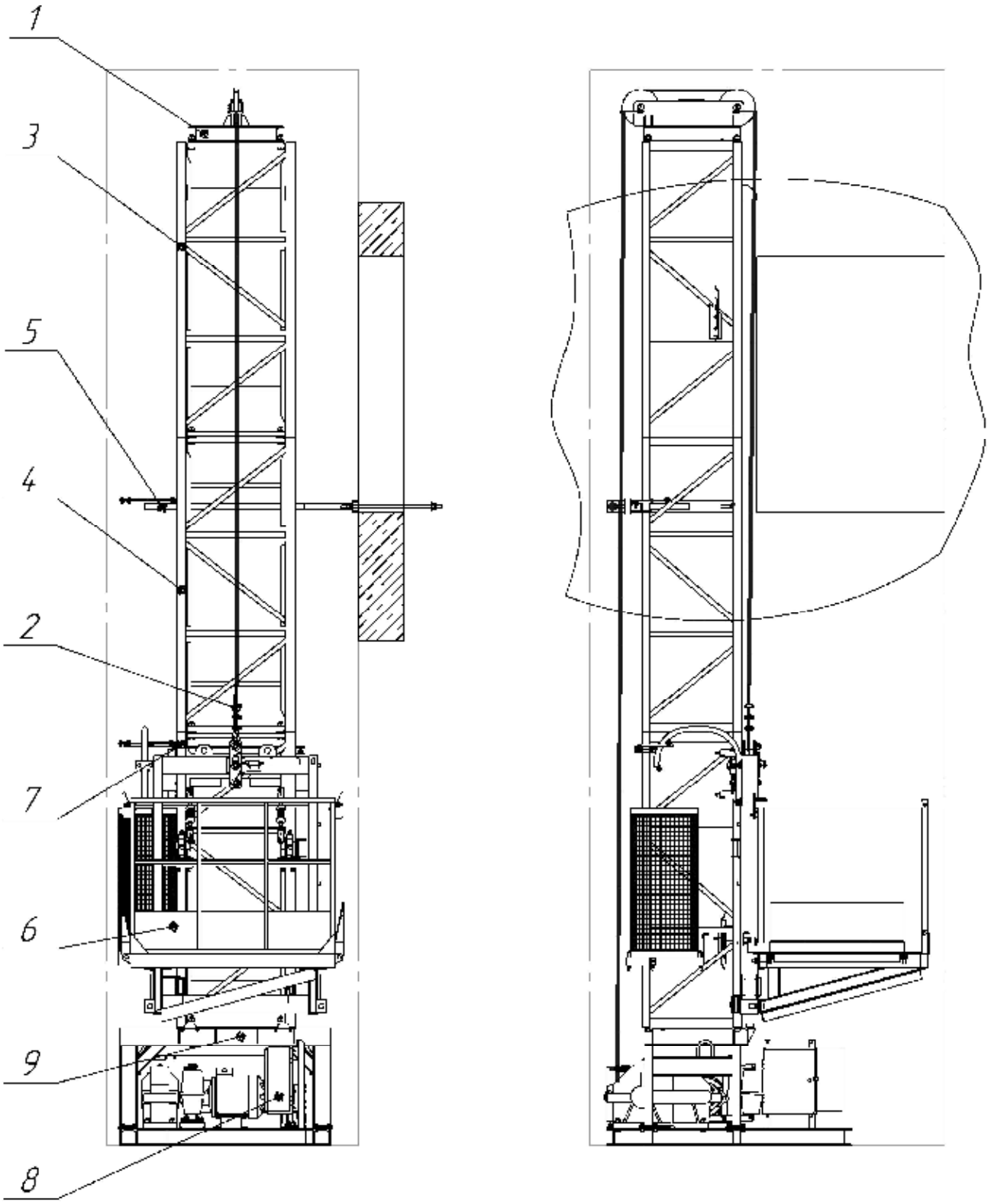

Рис. 1 (г) – Общий вид подъёмника ПМГ-1-1000Ш (тип ПМГ-1-1000) в ограниченное пространство (и/или шахта)

1. Оголовок; 2. Канат грузовой; 3. Секция верхняя; 4. Секция рядовая; 5. Опора настенная; 6. Каретка грузовая; 7. Секция нижняя; 8. Щит электрооборудования; 9. Лебедка.

Подъемник мачтовый грузовой строительный (рис. 1) состоит из следующих основных элементов:

Основание подъемника:

- тележка выкатная (ПМГ-1-1000-01);
- платформа выкатная (ПМГ-1-1000-01П);
- лебедка (9);
- щит электрооборудования (8);
- секция нижняя (7);
- каретка грузовая (6).

Мачта подъемника:

- опора настенная (5);
- секция рядовая (4);
- секция верхняя (3);
- оголовок (1).

На основании подъемника устанавливается мачта. Каретка грузовая приводится в движение посредством каната грузового (2), и служит для доставки груза на требуемую высоту. Выкатная тележка / платформа служит для подачи груза в проем здания.

Конструкция подъемника предусматривает ограничение верхнего и нижнего положения грузовой каретки, а также блокировку привода в случае открывания борта грузовой каретки или выдвижения выкатной платформы.

Для аварийного торможения грузовой каретки в случае обрыва или ослабления каната служат эксцентриковые ловители. При срабатывании ловителей отключается пост кнопочный.

4. УСТРОЙСТВО И РАБОТА ОСНОВНЫХ ЧАСТЕЙ ИЗДЕЛИЯ

4.1. ЛЕБЕДКА

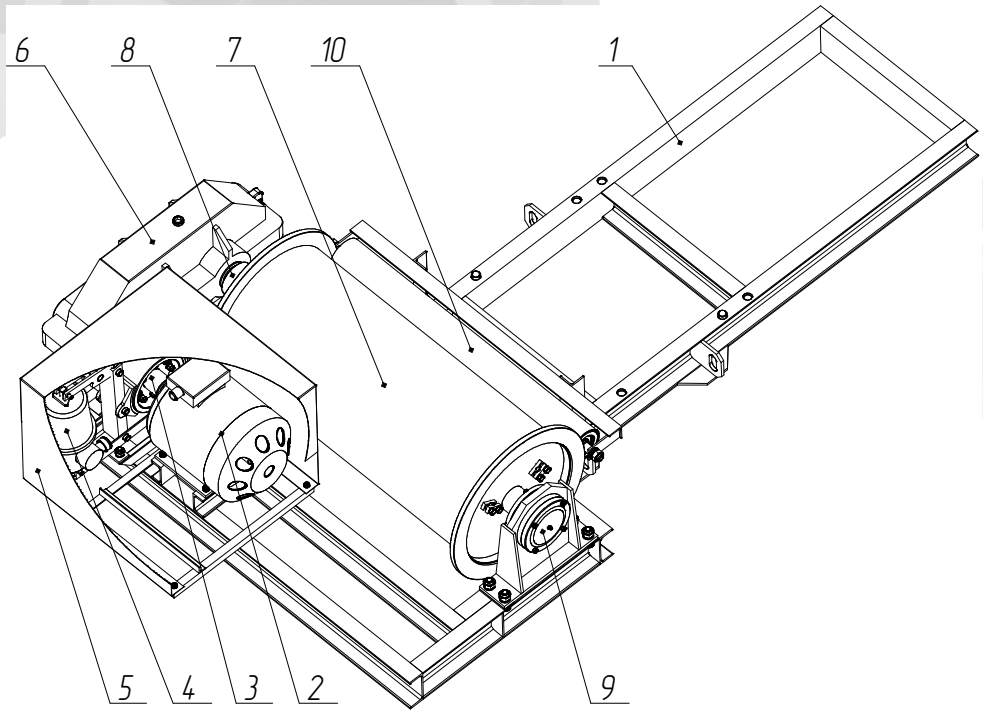

Рис. 2 – Лебедка

Лебедка (рис. 2) представляет собой закрепленный на опорной раме (1) привод для перемещения грузовой каретки. Привод состоит из электродвигателя АИР-132М4У3 (2), муфты упругой втулочно-пальцевой (3), тормоза ТКГ-200/ТКТ-200 (4), закрывающего их за-

щитного кожуха (5), а также редуктора 1Ц3У-200-56-11-У2 (6), барабана (7) с фланцевой муфтой (8) и опорой (9), и ролика укладки каната (10).

Рабочим органом лебедки является барабан, крутящий момент на который передается посредством фланцевой муфты с выходного вала редуктора. На входной вал редуктора, крутящий момент передается посредством муфты упругой с электродвигателя.

ВНИМАНИЕ! ПРОВЕРИТЬ УРОВЕНЬ МАСЛА В РЕДУКТОРЕ. ОТКРЫТЬ КОНТРОЛЬНУЮ ПРОБКУ НА РЕДУКТОРЕ И ЗАЛИТЬ ДО УСТАНОВЛЕННОГО УРОВНЯ МАСЛО ЧЕРЕЗ ЗАЛИВНУЮ ПРОБКУ В СООТВЕТСТВИИ С ДАННЫМИ ТАБЛИЦЫ СМАЗКИ, ПО КОНТРОЛЬНОЙ ПРОБКЕ.

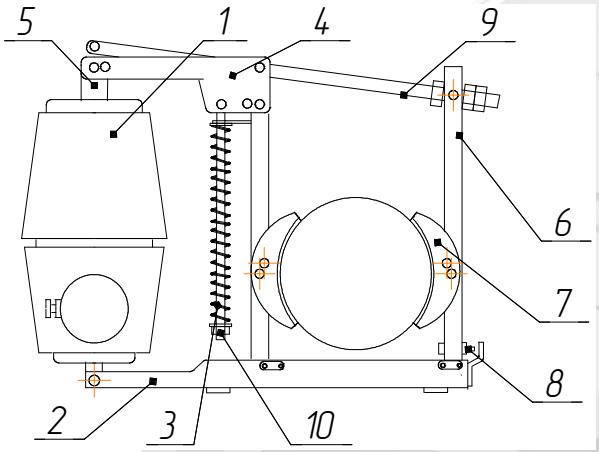

Рис. 3а – Тормоз колодочный

Тормоз ТКГ-200 (рис. 3а) состоит из следующих составных частей: электрогидравлического толкателя ТЭ-30К (1), подставки (2), пружины с тягой (3), верхнего рычага (4), штока (5), рычагов (6), колодок (7), упорного регулирующего болта (8), оси (9) и регулировочной гайки (10).

При затормаживании, под воздействием сжатой пружины рычаги поворачиваются на пальцах и прижимают колодки к поверхности тормозного шкива. При этом электрогидравлический толкатель не работает, и шток его находится в нижнем положении. При включении толкателя поршень выдвигает шток (5), и рычаги расходятся, растормаживая шкив. Растормаживание заканчивается при достижении поршнем толкателя крайнего верхнего положения.

Одна из полумуфт муфты упругой служит одновременно тормозным шкивом, охватываемым колодками тормоза.

Регулировка тормоза заключается в регулировке нормального хода толкателя, регулировке равномерного отхода колодок и регулировке пружины.

Для установки нормального хода штока толкателя необходимо поставить шток толкателя в крайнее верхнее положение, затем отпустить его на величину, указанную в таблице 2 и в этом положении зафиксировать рычаги гайками оси (9), при этом болт (8) не должен мешать свободному ходу рычагов.

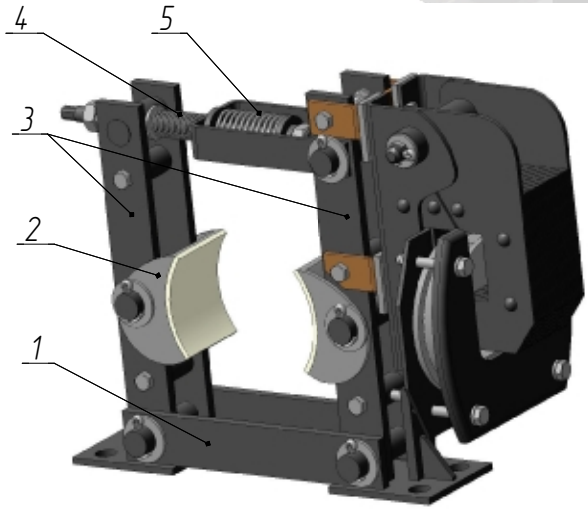

Рис. 3б – Тормоз колодочный

Тормоз ТКТ-200 (рис.3б) состоит из следующих составных частей: основание (1), колодки (2), система рычагов: стойки (3), шток (4), пружина (5), электромагнит (6) регулировочные болты тормоза, болт заземления и фиксатор колодки.

При неработающем электромагните система заторможена, под действием пружины, отрегулированной согласно расчетному тормозному моменту. Колодки удерживают тормозной шкив в неподвижном состоянии. При включении питания сети якорь электромагнита втягивается, приводя в движение шток. Действие пружины преодолевается, стойки расходятся. Ход рычажной системы ограничен упорами, которые регулируются регулировочными винтами (см. паспорт на ТКТ-200).

Колодки отходят от тормозного шкива, система расторможена. Время растормаживания определяется параметрами электромагнита, установленного на тормозе колодочном. Эти параметры указаны в технической документации на электромагнит.

После отключения питания сети под действием пружины рычажная система возвращается в свое исходное состояние. Колодки затормаживают тормозной шкив. Система заторможена.

Рабочие параметры тормоза ТКГ-200/ТКТ-200

Таблица 2

Типоразмер тормоза	Максимальный тормозной момент, Нм	Установочная длина пружины, мм	Рабочий ход штока электрогидротолкателя, мм	Гарантированный зазор между шкивом и колодкой
ТКГ-200	300	160±10	20	0,5
Типоразмер тормоза	Тормозной момент, Нм	ПВ, %	Установочная длина пружины, мм	Рабочий ход якоря электромагнита, мм
ТКТ-200-У2-СУ	80 160	40 60	110 90	7

ВНИМАНИЕ: ЛЕБЕДКА ПОСТАВЛЯЕТСЯ С НЕОТРЕГУЛИРОВАННЫМ ТОРМОЗОМ, ПОЭТОМУ ПЕРЕД НАЧАЛОМ ЭКСПЛУАТАЦИИ ПОДЪЕМНИКА ТОРМОЗ НЕОБХОДИМО ОТРЕГУЛИРОВАТЬ.

Регулировка ТКГ-200: Установку равномерного отхода колодок следует производить в полностью расторможенном состоянии регулировочным болтом (8), расположенным на кронштейне рычага (6).

Заключительным этапом регулировки является установка с помощью гайки (10) рабочей длины пружины, которая гарантировала бы необходимое усилие соответствующее заданному тормозному моменту. Установочная длина пружины 160±10 (для ТКГ-200).

Регулировка ТКТ-200: Регулировка тормоза заключается в установке равномерного отхода стоек, регулировке пружины и регулировки хода якоря электромагнита.

Установку нормального хода якоря производить перемещением штока, вращая его хвостик, до тех пор, пока отход якоря не достигнет величины, указанной в таблице 2.

Равномерное прилегание колодок относительно тормозного шкива, обеспечивается фиксаторами колодок.

При регулировке пружины рабочая длина ее должна соответствовать заданному тормозному моменту. Установочная длина пружины на расчетный тормозной момент указана в таблице 2.

После регулировки тормоза ТКГ-200/ ТКТ-200: перед началом работы необходимо несколькими выключениями проверить четкость работы механизма. Это необходимо сделать также после длительного хранения тормоза и при работе при отрицательных температурах.

4.2. СЕКЦИЯ НИЖНЯЯ

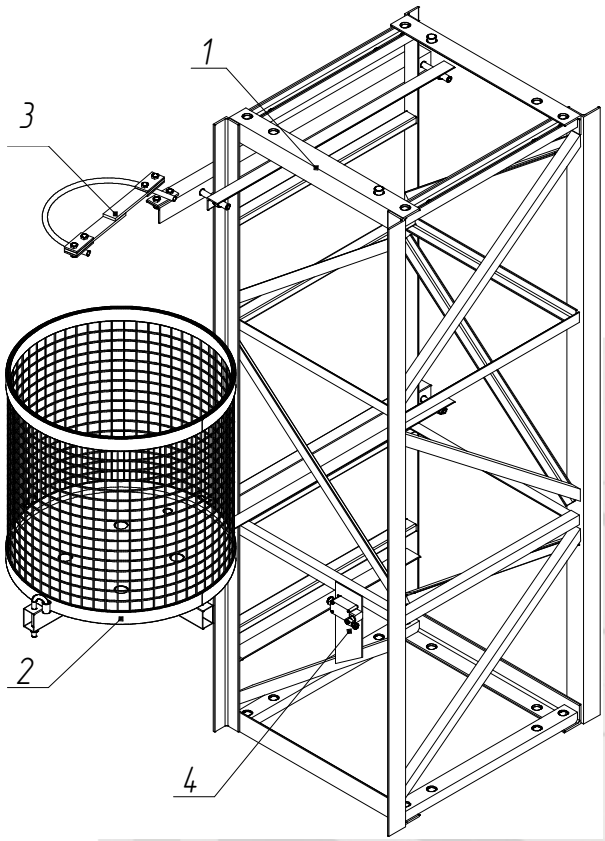

Рис. 4 – Секция нижняя

Секция нижняя (рис. 4) представляет собой секцию рядовую (1) с установленными на ней корзиной кабелесборника (2), ловушкой кабеля (3), и механизмом ограничения нижнего положения грузовой каретки (4).

4.3. СЕКЦИЯ РЯДОВАЯ

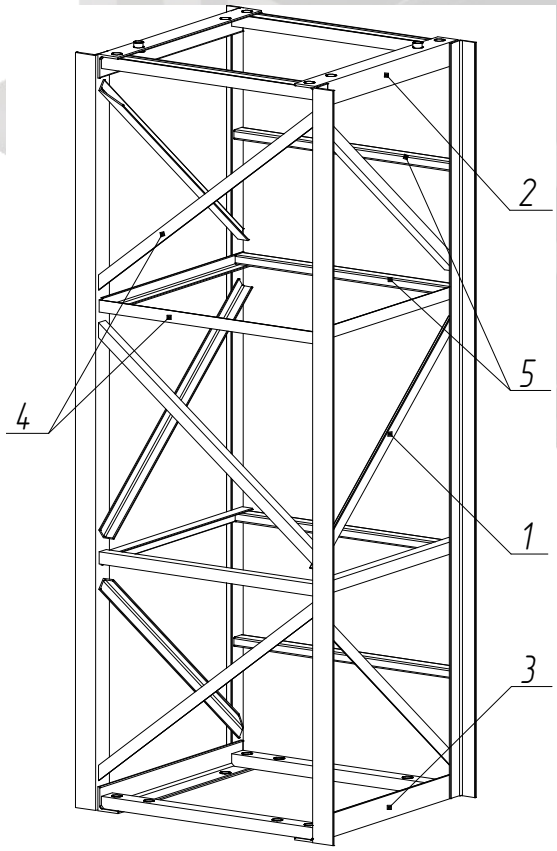

Рис. 5 – Секция рядовая

Секция рядовая (рис. 5) представляет собой четырехгранную призматическую решетчатую сварную конструкцию. Зеркально симметричные боковые грани (1) связаны между собой верхней (2) и нижней (3) рамками, поперечинами и раскосами из уголка (4), расположенными в передней грани, и поперечинами из профильной трубы (5) , расположенными в задней грани конструкции.

В качестве направляющих элементов для роликов грузовой каретки выступают вертикальные уголки боковых граней, обращенные в сторону передней грани.

Совпадение направляющих элементов смежных секций обеспечивается совмещением штифтов в верхней рамке одной секции с отверстиями в нижней рамке другой секции.

Соединение секций между собой производится при помощи болтовых соединений.

4.4. СЕКЦИЯ ВЕРХНЯЯ

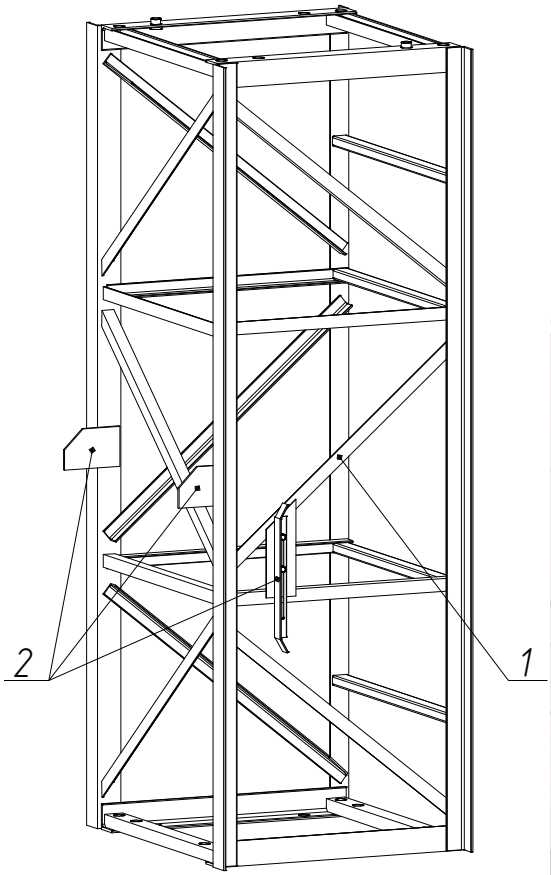

Рис. 6 – Секция верхняя

Секция верхняя (рис. 6) представляет собой секцию рядовую (1) с установленным на ней механизмом ограничения верхнего положения грузовой каретки (2).

4.5. ОГОЛОВОК

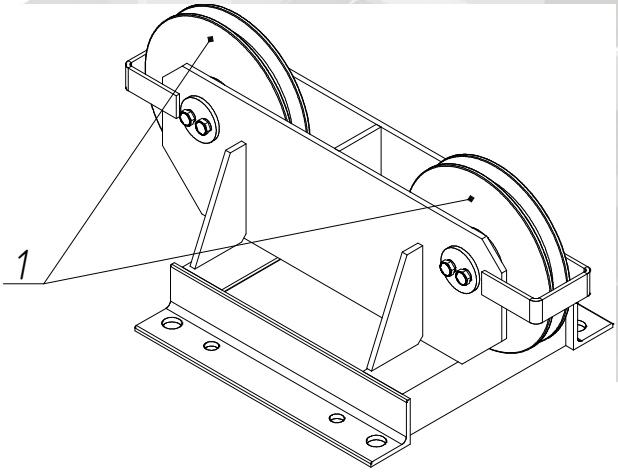

Рис. 7 – Оголовок

Оголовок (рис. 7) представляет собой прямоугольную рамную сварную конструкцию. На ней установлен узел из двух блоков (1) для направления движения грузового каната.

4.6. ОПОРА НАСТЕННАЯ (К ПЕРЕКРЫТИЮ)

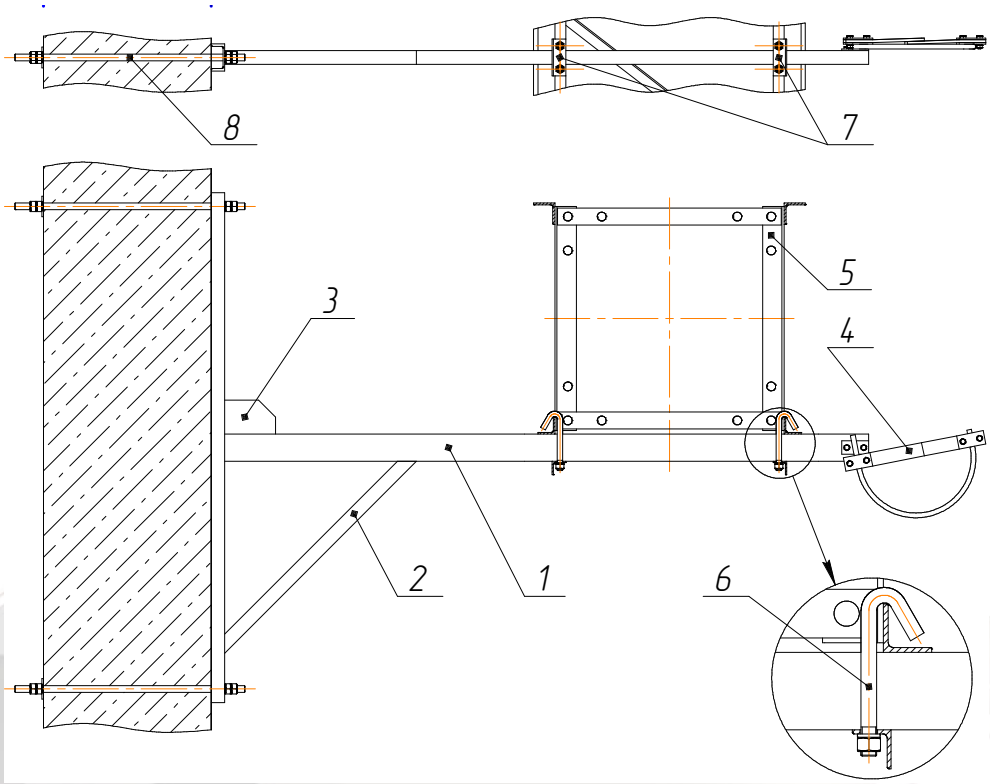

Рис. 8.1 - Крепление мачты к стене здания

Опора представляет собой Т-образную (рис. 8.1) или Г-образную (рис. 8.2) балку (1) с ловушкой кабеля (4) на конце, укрепленную укосиной (2) и косынкой (3). Крепление мачты подъемника (5) к балке осуществляется посредством четырех прижимов (6), попарно установленных в фиксаторах (7). Крепление опоры к стене и перекрытиям здания производится с помощью шпилечных соединений (8).

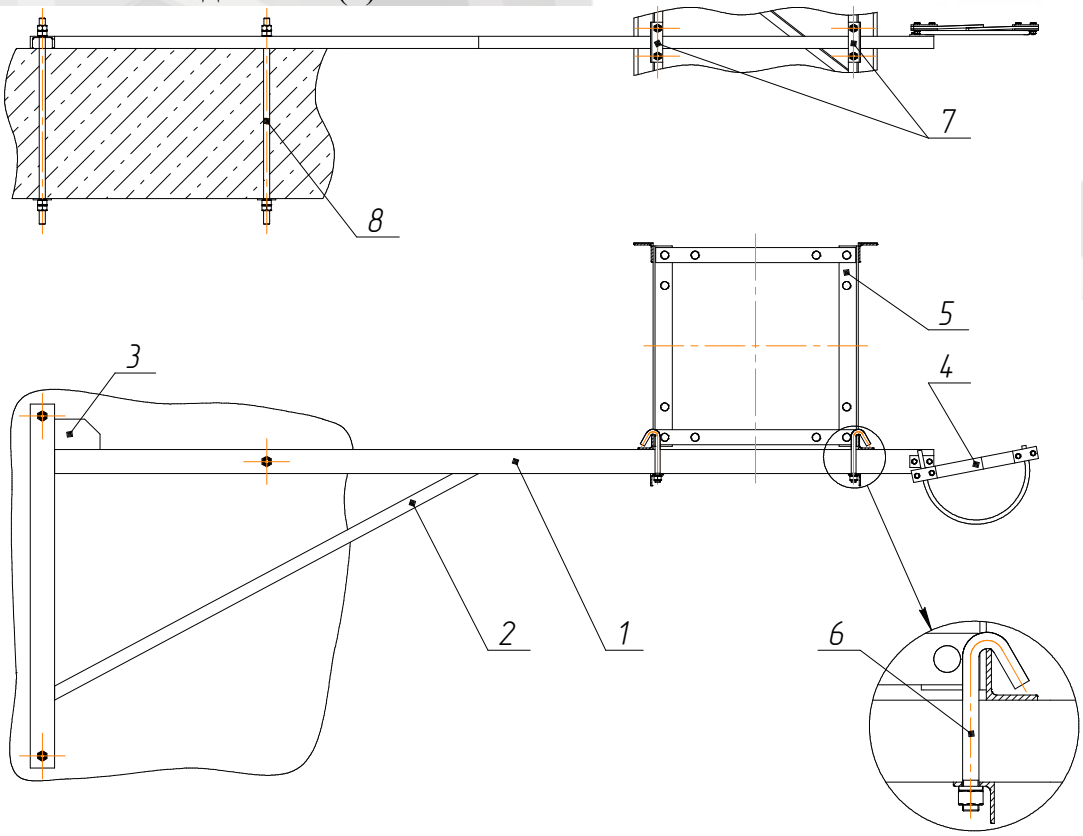

Рис. 8.2 - Крепление мачты к перекрытию здания

4.7. КАРЕТКА ГРУЗОВАЯ

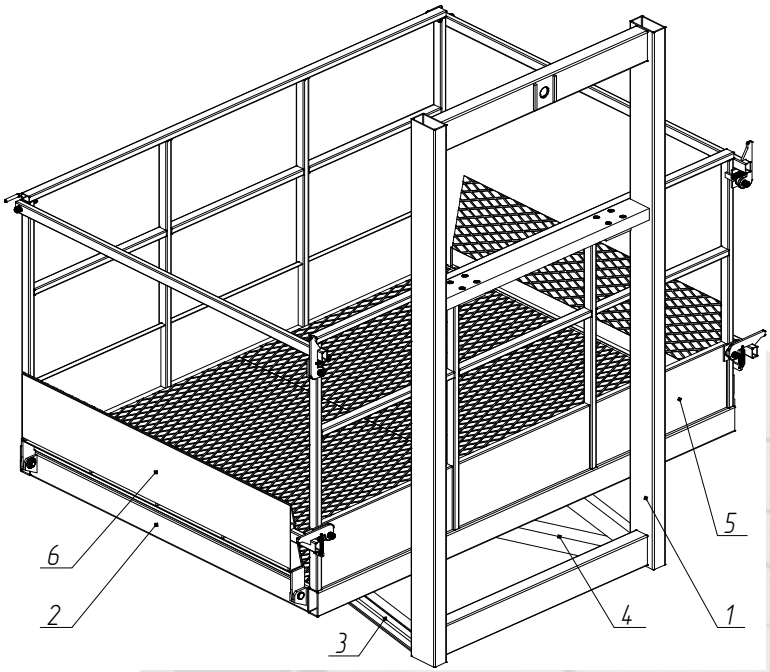

Рис. 9 – Каретка грузовая

4.7.1. Каретка грузовая (рис. 9) предназначена для транспортирования груза. Конструкция представляет собой вертикально расположенную раму (1), выполненную из профильной трубы, с горизонтально установленной в нижней части грузовой платформой (2), укрепленной двумя укосинами (3) и диагональной стяжкой (4). Полезная площадь грузовой платформы ограничена ограждениями (5) и бортами откидными (6). В зависимости от исполнения грузовая каретка может иметь ровную погрузочную площадку (ПМГ-1-1000, ПМГ-1-1000Ш), площадку с направляющими для выкатной тележки (ПМГ-1-1000-01) или площадку с 4-мя коническими роликами для выкатной платформы (ПМГ-1-1000-01П).

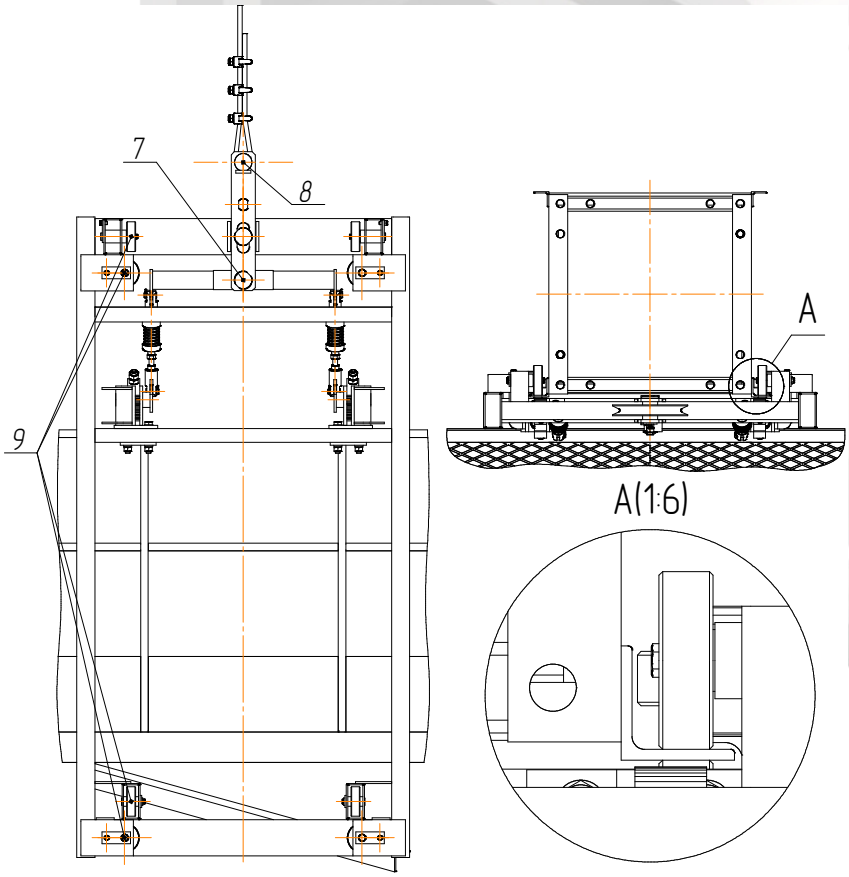

Рис. 10 – Схема зацепления каретки

В верхней части рамы каретки смонтирована система подвеса и экстренного торможения каретки (7). Каретка подвешена на перекинутом через вращающийся блок (8) канате, один конец которого закреплен на оголовке. На раме каретки расположены восемь опорных цилиндрических роликов (9), обеспечивающих зацепление каретки на направляющих элементах мачты подъемника в продольном и поперечном направлении (рис. 10А).

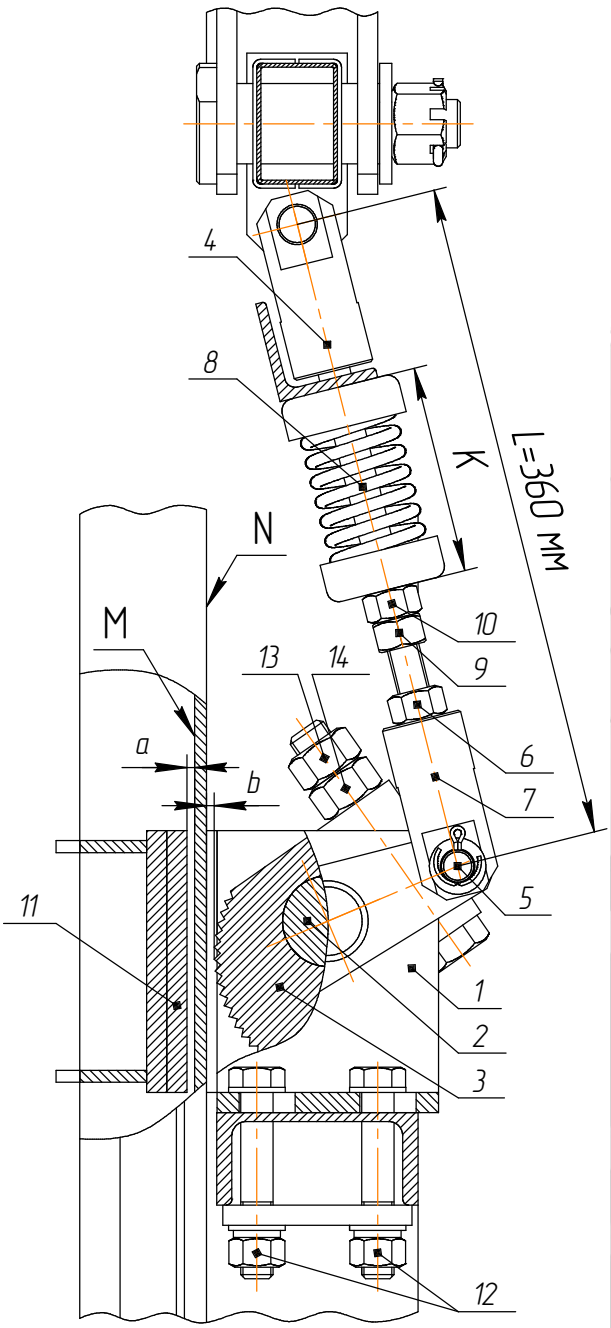

Рис. 11 – Узел эксцентрикового ловителя

4.7.2. Узел эксцентрикового ловителя (рис. 11) состоит из корпуса (1), оси вращения эксцентрика (2) и самого эксцентрика (3).

При регулировке ловителей необходимо обеспечить контакт верхних роликов каретки к задней поверхности направляющих элементов мачты (M) и контакт нижних роликов каретки к передней поверхности направляющих элементов мачты (N).

При регулировке зазоров необходимо использовать измерительные щупы толщиной 3 мм и 5 мм.

Регулировка ловителей производится следующим образом:

1. Регулируется зазор между упором ловителя (11) и задней поверхностью направляющего элемента мачты (M). Для этого следует ослабить гайки (12) и переместить корпус ловителя (1) до достижения необходимой величины зазора **A=3 мм**, затянуть гайки.

2. Устанавливаем длину тяги (4). Для этого следует расшплинтовать и вытащить ось (5), ослабить контргайку (6), отвинтить или завинтить вилку (7) до достижения требуемой длины тяги **L=360 мм**, затянуть контргайку, установить ось, шайбу и зашплинтовать.

3. Регулируется зазор между зубцами эксцентрика (3) и передней поверхностью направляющего элемента мачты (N). Для этого необходимо поднять блок полиспаста на 55 мм и ослабить контргайку (13), ослабить гайку (14), провернуть эксцентрик на оси до достижения необходимой величины зазора **B=5 мм**, при этом соблюдая зазор (A), затянуть гайку, затянуть контргайку.

4. Устанавливается длина пружины (8), при отпущенном блоке полиспаста. Для этого следует ослабить контргайку (9), затем подтянуть или ослабить регулировочную гайку (10) и затянуть контргайку. Пружины должны быть поджаты на 10 мм.

В случае обрыва или ослабления каната сжатые до этого пружины тяг расправляются и поворачивают оси с эксцентриками до зацепления их зубцов с передними поверхностями направляющих элементов мачты. При дальнейшем повороте эксцентриков сокращаются зазоры между упорами корпусов ловителей и задними поверхностями направляющих элементов мачты. Торможение каретки происходит вследствие защемления направляющих элементов мачты между зубцами эксцентрика и упорами корпусов ловителей.

4.8. ЭЛЕКТРООБОРУДОВАНИЕ

Питание электрической схемы подъемника должно осуществляться кабелем марки КГ3х6+1х4 от четырехпроводной сети с глухозаземленной нейтралью напряжением 380/220В, частотой 50 Гц. Цепь управления подъемника выполнена на напряжение 220В, 50 Гц.

Пусковая арматура подъемника расположена в щите электрооборудования.

Тумблер SA1 обеспечивает работу подъемника в следующих режимах:

- тумблер ВВЕРХ – режим «работа»;

В режиме «работа» функционируют все предохранительные устройства.

- тумблер ВНИЗ – режим «монтаж»;

В режиме «монтаж» функционируют следующие системы безопасности – контроль ловителей и контроль блокировки борта.

Работа машиниста в режиме «монтаж» ЗАПРЕЩЕНА!

- кнопка «SB2» – снятие с аварийной остановки.

Дистанционное управление двигателем лебедки выполняется выносным кнопочным постом (рис. 12[1] или рис. 12[2]). Возможна поставка оборудования в двух исполнениях поста кнопочного согласно исп.№1 (рис.12[1]) или исп.№2 (рис.12[2]).

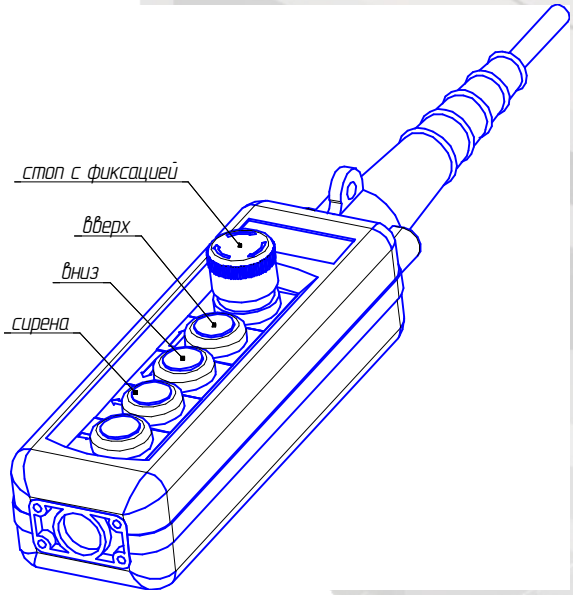

Рис. 12[1] – Пост кнопочный (исп.№1)

Ключ расположен на шкафу управления!

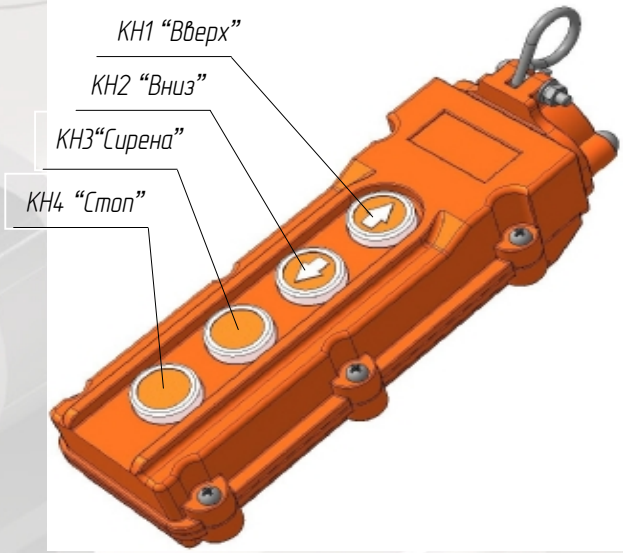

Рис. 12[2] – Пост кнопочный (исп.№2)

Ключ расположен на шкафу управления!

Для защиты электрооборудования от токов короткого замыкания и перегрузок используются автоматические выключатели и тепловое реле. Для обеспечения возможности аварийного отключения двигателя лебедки предусмотрено дистанционное обесточивание подъемника с поста кнопочного кнопкой КН4 «Стоп с фиксацией» (рис.12[1]) и с поста кнопочного кнопкой КН4 «Стоп» (рис.12[2]).

Для обеспечения возможности аварийного отключения двигателя лебедки предусмотрено дистанционное обесточивание подъемника с поста кнопочного кнопкой КН4 «Стоп с фиксацией» (рис.12[1]) и кнопкой КН4 «Стоп» (рис.12[2]).

Для звуковой сигнализации установлена сирена СС-1а (НА – рис.13), которая приводится в действие кнопкой КН3 «Сирена» (рис.12[1] и рис.12[2]).

В качестве предохранительных устройств используются выключатели путевые:

SQ1 – ограничение нижнего положения грузовой каретки; SQ2 – контроль срабатывания ловителей; SQ3 – блокировка платформы (ограничение верхнего положения).

В течение рабочей смены **после истечения времени простоя (60 минут)** происходит срабатывание реле времени (PW), который в свою очередь отключает главный автомат QF.

Для повторного запуска шкафа управления необходимо (рис.12[3]):

- повернуть ключ влево в режим «Выкл.»;
- утопить кнопку на независимом расцепителе (Р) (в зависимости от конструкции расцепителя);
- включить главный автомат QF;
- повернуть ключ в режим «Вкл.» (вправо).

4.9. ПРЕДОХРАНИТЕЛЬНЫЕ УСТРОЙСТВА

Работа предохранительно устройства осуществляется следующим образом:

Блокировка борта откидного: при откидывании борта размыкается контакт выключателя путевого SQ4, блокируя работу привода.

Блокировка верхнего положения грузовой каретки: при подъеме грузовой каретки в крайнее верхнее положение срабатывает выключатель путевой SQ3, блокирующий работу привода на движение «вверх».

Блокировка нижнего положения грузовой каретки: при опускании грузовой каретки в крайнее нижнее положение срабатывает выключатель путевой SQ1, блокирующий работу привода на движение «вниз».

Контроль срабатывания ловителей: при обрыве или ослаблении каната подвеска грузовой каретки опускается под действием пружин и воздействует на выключатель путевой SQ2, который отключает пост кнопочный.

5. КОНТРОЛЬНО-ИЗМЕРИТЕЛЬНЫЕ ПРИБОРЫ И ИНСТРУМЕНТ

При проведении технического обслуживания и монтажа подъемника рекомендуется использовать комплект гаечных ключей и отверток в соответствии с нижеприведенным перечнем.

Рекомендуемый набор общепромышленного инструмента:

Ключ гаечный	7811-0458 С1	10х13	ГОСТ 2839-80
Ключ гаечный	7811-0474 С1	16х18	ГОСТ 2839-80
Ключ гаечный	7811-0468 С1	24х30	ГОСТ 2839-80
Ключ гаечный	7811-0043 С1	32х36	ГОСТ 2839-80
Ключ квадратный		10х10	
Отвертка	7810-0380 гр.1		ГОСТ 17199-88

Специального инструмента для монтажа, демонтажа и эксплуатации подъемника, кроме рекомендуемого, не требуется.

Во время подготовки подъемника к эксплуатации необходимы следующие измерительные приборы: специальные щупы размером 3 и 5 мм для измерения зазора между эксцентриком ловителя и направляющим элементом секции; металлическая линейка длиной 500 мм для измерения перемещения каретки, при срабатывании ловителей; прибор «КИП» для измерения напряжения.

Проведение измерений, обеспечение инструментом, измерительными приборами и приспособлениями, выполняются организацией, эксплуатирующей подъемник.

6. МАРКИРОВАНИЕ, ПЛОМБИРОВАНИЕ, ТАРА И УПАКОВКА

Подъемник имеет маркировочную табличку, закрепленную на опорной раме.
На табличке указано:

наименование завода-изготовителя;
типоразмер подъемника;
индекс подъемника;
заводской номер подъемника;
грузоподъемность;
год выпуска;

Рис. 15 – Маркировочная табличка

На корпусе ловителя имеется маркировочная табличка, на которой указано:

наименование завода;
тип ловителя;
скорость;
порядковый номер;
год выпуска;

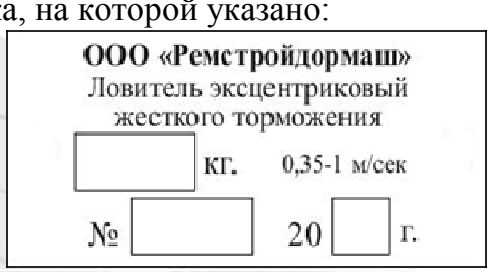

Рис. 16 – Маркировочная табличка ловителя

На платформе подъемника размещены видимые таблички с надписями:

- «Грузоподъемность 1000 кг»,
- «Перевозка людей запрещена!»,
- подъемник должен использоваться только проинструктированными лицами,
- ограничения касательно положения и концентрации груза.

Эксплуатирующей организации рекомендуется вывешивать аналогичные таблички в местах приемки груза на этажах.[1]

Находящиеся в эксплуатации подъемники должны быть снабжены табличками с указанием:

- регистрационного номера, грузоподъемности, даты следующего технического освидетельствования, наименования владельца и номера его телефона;

- предупреждающая надпись на уровне грунта – ***«К работе допускаются только специально обученные люди»***;

- предупреждающая надпись на уровне погрузочной площадки – ***«Доступ разрешен только проинструктированным лицам»***;

Так же в процессе эксплуатации в рабочей зоне подъемника, на видном месте необходимо установить информационную этикетку для пользователя со следующими данными:

- высота мачты;
- вылет мачты;
- болтовые соединения (диаметр болта, класс прочности, момент затяжки);
- источник питания;
- управление;
- безопасные расстояния;
- схема расположения опорных балок с расстояниями между ними;
- положение платформы в нерабочем состоянии;
- соблюдение инструкций по эксплуатации.

Подъемник поставляется в разобранном виде без упаковки. Мелкие детали, крепеж, канат упаковываются в деревянный ящик. Кнопочный пост с кабелем размещается в шкафу с электроаппаратурой или в деревянном ящике в зависимости от длины кабеля.

[1] дополнительно таблички с надписями в комплект поставки не входят.

7. ОБЩИЕ УКАЗАНИЯ ПО ЭКСПЛУАТАЦИИ

Подъемник заносится в журнал учета грузоподъемных машин организации с присвоением ему номера.

Руководители организации, производящей эксплуатацию подъемника, обязаны назначить из числа обученного и аттестованного в области промышленной безопасности персонала:

- ответственного по надзору за безопасной эксплуатацией подъемника;
- ответственного за содержание подъемника в исправном состоянии;
- ответственного за безопасное производство работ.

Ремонт подъемника производит только специализированная организация и выполняется бригадой в составе не менее трех человек, двое из которых имеют право выполнять верхолазные работы.

Для обслуживания механизмов и электрооборудования к ним должен быть обеспечен удобный и безопасный подход.

Перед вводом подъемника в эксплуатацию (после монтажа) необходимо произвести его комплексное техническое освидетельствование, которое включает в себя следующие требования:

- *наличие маркировки подъемника;*
- *функциональные испытания систем привода и тормозов, ограничения перемещения, платформы и дверей погрузочной площадки;*
- *безопасных расстояний;*
- *испытания на холостом ходу;*
- *динамические испытания по всему пути с номинальным грузом;*
- *испытанию ловителей.*

Испытания проводятся организацией, осуществляющей монтаж.

Техническое освидетельствование подъемника должно производиться в соответствии с требованиями программы и методики испытаний, утвержденной на заводе изготовителе и настоящим руководством.

7.1. ИСПЫТАНИЯ НА ХОЛОСТОМ ХОДУ

Во время испытаний на холостом ходу:

-проверить исправность грузовой лебедки;

-проверить выдвижение тележки / платформы выкатной (для ПМГ-1-1000-01, ПМГ-1-1000-01П);

-проверить исправность выключателей путевых, ограничивающих подъем и опускание грузовой каретки и отключающих привод грузовой лебедки при опрокидывании откидного борта (для ПМГ-1-1000, ПМГ-1-1000Ш), при выдвижении выкатной тележки / платформы (для ПМГ-1-1000-01, ПМГ-1-1000-01П);

-проверить исправность системы сигнализации.

Выключатель путевой, ограничивающий верхнее положение, должен обеспечивать остановку грузовой каретки на расстоянии не более 200 мм от упора верхней секции.

При проверке грузовой лебедки должно быть установлено наличие на барабане не менее двух витков каната при крайнем нижнем положении грузовой каретки на мачте.

Для проверки работы выключателей путевых (при правильной фазировке ввода) следует, во время движения каретки вверх, нажать на рычаг выключателя путевого SQ3, при движении каретки вниз - нажать на рычаг выключателя путевого SQ1 – перемещение каретки должно прекратиться. Если этого не произошло, нужно проверить исправность соответствующего выключателя путевого и правильность подключения его по схеме (рис. 13).

7.2. СТАТИЧЕСКИЕ ИСПЫТАНИЯ

Во время статических испытаний:

- уложите равномерно на грузовую каретку груз массой 1500 кг, при этом каретка должна быть поднята на 100 мм.
- выдержите в таком положении в течение 10 минут.

7.3. ДИНАМИЧЕСКИЕ ИСПЫТАНИЯ

Во время динамических испытаний:

- поднимите грузовую каретку с грузом массой 1000 кг на полную высоту, выполнив при этом три остановки с выдвижением груза в проем;
- опустите грузовую каретку в исходное положение, выполнив остановки, как и при подъеме.

7.4. ИСПЫТАНИЕ ЛОВИТЕЛЕЙ

Во время испытания ловителей:

- установите на грузовую каретку груз массой 1000 кг;
- приподнимите каретку на высоту 500÷700 мм и установите на вспомогательную опору (брус сечением не менее 150*150 мм);
- ослабьте канат и удалите вспомогательную опору, придав каретке возможность свободного падения, путь проходимый грузовой кареткой с момента начала падения до посадки на ловители не должен превышать 100 мм;
- осмотрите подъемник после проведения испытаний. При отсутствии остаточных деформаций и трещин в элементах подъемника он может быть принят в эксплуатацию.

КАТЕГОРИЧЕСКИ ЗАПРЕЩАЕТСЯ ПОЛЬЗОВАТЬСЯ НЕИСПРАВНЫМ ПОДЪЕМНИКОМ!

В случае обнаружения неисправности машинист подъемника обязан немедленно отключить электропитание подъемника и известить об этом ответственного за исправное состояние.

8. УКАЗАНИЕ МЕР БЕЗОПАСНОСТИ

8.1. К работе на подъемник в качестве машиниста допускаются лица, прошедшие обучение и предварительный медицинский осмотр в соответствии с Приказом Минздравсоцразвития России от 12.04.2011 №302н, ознакомленные с настоящим техническим описанием и руководством по эксплуатации, ГОСТом 12.3.009 «Работы погрузочно-разгрузочные. Общие требования». Машинист является ответственным за работу подъемника.

8.2. Рабочие, производящие погрузку и выгрузку, должны пройти обучение и ознакомиться с настоящим техническим описанием и руководством по эксплуатации.

ПЕРЕД НАЧАЛОМ РАБОТЫ МАШИНИСТ ДОЛЖЕН УБЕДИТЬСЯ В ТОМ, ЧТО ГРУЗОВАЯ ЛЕБЕДКА НАДЕЖНО ЗАКРЕПЛЕНА, ТОРМОЗ ОТРЕГУЛИРОВАН И ОГРАЖДЕН, А НА БАРАБАНЕ ОСТАЕТСЯ НЕ МЕНЕЕ ДВУХ ВИТКОВ КАНАТА!

8.3. Рабочее место машиниста должно находиться на расстоянии равное ¼ высоты мачты подъемника и быть надежно защищено козырьком или навесом, а в зимнее время – утеплено. При этом должна быть обеспечена видимость работы механизмов подъемника.

8.4. Расстояние между ограждением опорной рамы и любой подвижной частью подъемника должно составлять не менее 0,5 м и не более 2 м (в целях снижения вероятности скопления материала внутри ограждения опорной рамы).

8.5. Для обеспечения безопасного расстояния выхода платформы за верхний край рабочей зоны необходимо произвести регулировку лыжи (рис. 6, поз.2) таким образом, чтобы выход составлял 0,5 м.

8.6. Площадка вокруг опорной рамы должна быть ограждена. Расстояние от опорной рамы до ограждения должно быть не менее 3 м для подъемника с высотой подъема груза 9 м, и не менее 6 м для подъемников с высотой подъема груза 17 м и более.

8.7. Места на верхней и промежуточных остановках грузовой каретки должны быть оборудованы в необходимых случаях приемными площадками с перильным ограждением, обеспечивающими безопасную погрузку и выгрузку.

8.8. Рабочая зона при монтаже и демонтаже должна быть ограждена. Пребывание посторонних людей на этой зоне во время монтажа элементов подъемника запрещено.

8.9. Мачта подъемника должна крепиться к элементам возводимого здания жесткими металлическими конструкциями (настенными опорами). Места крепления мачты следует согласовать с организацией, разработавшей проект производства работ. Работа на подъемнике с незакрепленной мачтой запрещается.

8.10. У места управления подъемником может быть установлена дополнительная, к имеющейся на подъемнике, сигнализация со всех этажей, на которых производится выгрузка.

8.11. При работе в ночное время зона работы и подъемник должны быть освещены в соответствии с указаниями Правил по охране труда в строительстве.

8.12. Подъем, остановка и спуск грузовой каретки должны производиться только по сигналам рабочих, обслуживающих подъемник.

8.13. Перед подъемом или опусканием грузовой каретки, а также во время работы подъемника, машинист должен подавать сигналы.

Рекомендуемый порядок системы сигналов для связи между машинистом и рабочим, выполняющим погрузку на этаже следующий:

СТОП 1 сигнал;
ПОДЪЕМ 2 сигнала;
СПУСК 3 сигнала.

8.14. Перед подъемом грузовой каретки машинист должен убедиться в том, что тележка / платформа грузовой каретки (для ПМГ-1-1000-01, ПМГ-1-1000-01П) находится в крайнем от здания положении и застопорена от возможности смещения при помощи фиксирующего устройства (визуально или по сигналу рабочего).

8.15. Груз должен размещаться на выкатной тележке / платформе грузовой каретки так, чтобы его центр тяжести совпадал с осью симметрии мачты и тележки / платформы. Должны быть приняты меры, препятствующие самопроизвольному перемещению груза.

8.16. При необходимости транспортировать длинномерные грузы (длиной не более 4 м) эксплуатирующей организации необходимо дополнительно изготовить стяжки из проволоки или тросов диаметром 5-6 мм, которыми длинномеры должны быть закреплены к тележке / платформе грузовой каретки. При этом центр тяжести грузов должен находиться как можно ближе к оси симметрии мачты и не менее чем в 100 мм от краев тележки / платформы.

ВНИМАНИЕ! УСТАНАВЛИВАЕМЫЕ ДОПОЛНИТЕЛЬНЫЕ ГРУЗОЗАХВАТНЫЕ ОРГАНЫ ИЛИ ПОДНИМАЕМЫЙ ГРУЗ ДОЛЖЕН БЫТЬ В ПРЕДЕЛАХ НОМИНАЛЬНОЙ ГРУЗОПОДЪЕМНОСТИ ПОДЪЕМНИКА.

8.17. На каждом этаже, где производиться выгрузка, должно быть выделено лицо, ответственное за прием груза.

8.17. ЗАПРЕЩАЕТСЯ:

- производить монтаж и демонтаж при скорости ветра свыше 10 м/с;

- работать при грозе, ливневом дожде, снегопаде, при температуре окружающего воздуха ниже -20ºС (без подготовки оборудования к зимней эксплуатации согласно СП 12-104-2002 «Механизация строительства), при гололедице;
- пользоваться неисправным подъемником;
- эксплуатация подъемника при неисправности или отсутствии приборов и устройств безопасности;
- работа подъемника при неисправной грузовой лебедке, устройстве для опускания груза или снятом кожухе тормоза грузовой лебедки;
- находиться в пределах огражденной площадки при поднятой грузовой каретке, при необходимости произвести работы под грузовой кареткой, необходимо поставить ее на упор;
- перегружать подъемник;
- подъем и спуск людей на подъемнике, а также выход людей на грузовую каретку;
- подъем и опускание грузовой каретки со снятыми бортами ограждений;
- подъем грузовой каретки в зону действия выключателя путевого, ограничивающего верхнее положение каретки, кроме случаев, когда производится проверка его работы;
- смазывать, осматривать и ремонтировать узлы подъемника во время его работы;
- оставлять грузовую каретку с грузом в подвешенном состоянии во время перерыва в работе;
- работа монтажника, находящегося на мачте, без прикрепления с помощью монтажного пояса к мачте подъемника;
- открывать панель с электроаппаратурой, если кабель присоединен к питающей сети.

8.19. Кабель, соединяющий кнопочный пост со шкафом с электроаппаратурой, должен быть предохранен от механических повреждений.

8.20. Электрооборудование подъемника должно быть заземлено согласно «Правилам устройства электроустановок». Заземление выполнять через нулевую жилу питающего кабеля.

8.21. При отсутствии машиниста автоматический выключатель должен быть отключен, ключ из кнопочного поста вынут. Кнопочный пост должен находиться в специальном отсеке шкафа с электроаппаратурой, шкаф закрыт на ключ. Ключи от кнопочного поста и шкафа с электрооборудованием должны находиться у машиниста.

9. ПОРЯДОК УСТАНОВКИ

Монтаж и демонтаж подъемника производится в соответствии с требованиями настоящего руководства и Правил по охране труда в строительстве.

Монтаж подъемника выполняется бригадой в составе не менее трех человек, один из которых имеет право выполнять верхолазные работы.

Подъемник должен быть установлен на заранее подготовленной спланированной площадке, либо в приямке.

9.1. ПОДГОТОВКА ПЛОЩАДКИ

При установке подъемника на твердое основание (бетонная плита, фундамент) площадка под основание должна быть заранее подготовлена - спланирована, утрамбована, иметь уклон не более 3^0, так же должен быть обеспечен отвод воды. Размеры площадки (минимальная зона, требуемая для установки) 3х2 м. Давление на почву при минимальной площади зоны установки подъемника 6 $м^2$ и при минимальном количестве секций (высота подъема 3 м) составляет 2,9 кПа на 1$м^2$, при максимальном количестве секций (высота подъема 100 м) составляет 4,8 кПа на 1$м^2$.

Установить основание подъемника (рама опорная, секция нижняя и каретка грузовая) на подготовленную площадку, таким образом, чтобы зазор между зданием и кареткой грузовой составлял 100 мм.

9.2. ПОДГОТОВКА ПРИЯМКА

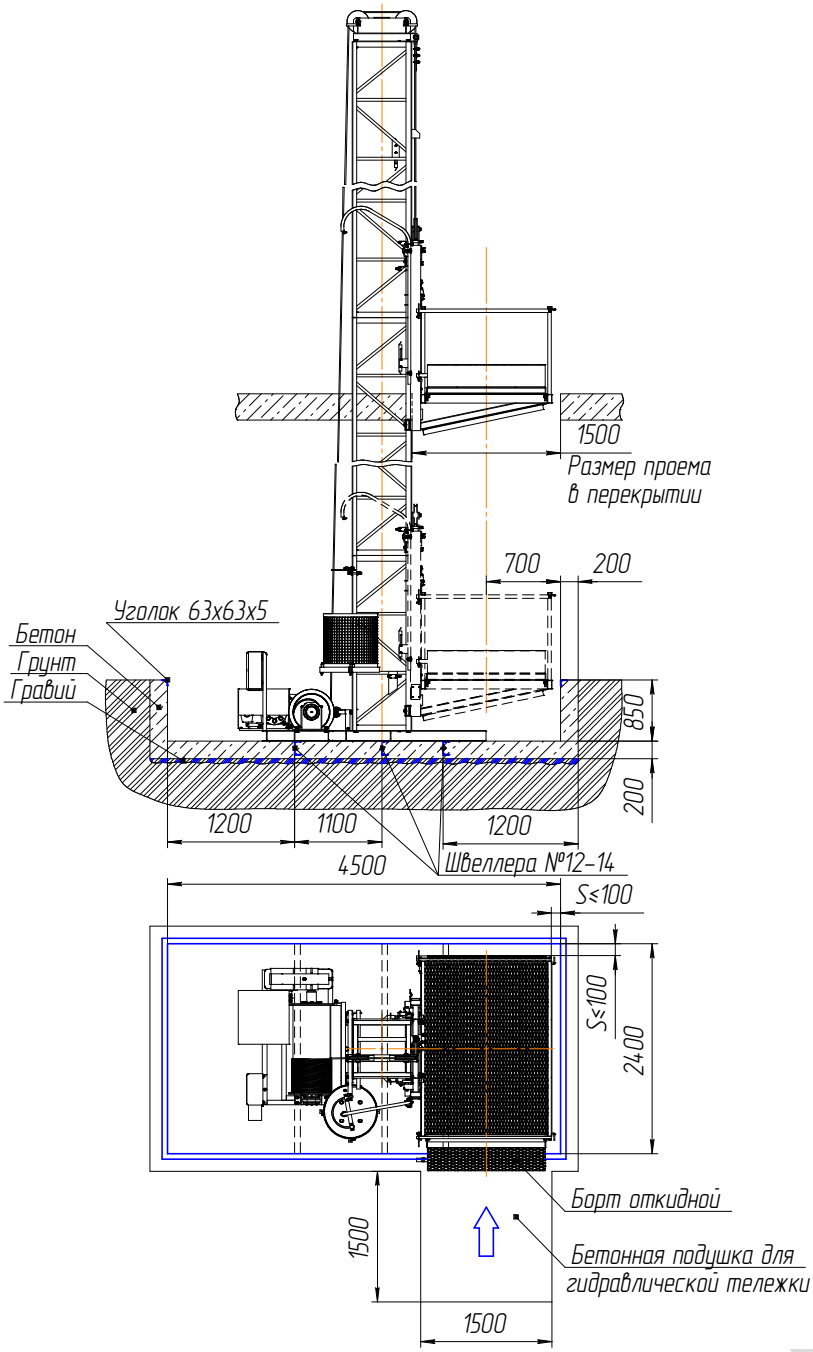

Рис. 17 – Приямок

В случае установки подъемника в приямок необходимо подготовить специальное углубление, позволяющее уменьшить расстояние между площадкой грузовой каретки и уровнем рабочей площадки (рис. 17). Для обеспечения безопасности погрузочно-разгрузочных работ зазор между стенками приямка и грузовой площадкой (S) должен составлять не более 100 мм. При монтаже подъемника, помимо подготовки приямка, рекомендуется так же подготовить бетонную подушку для удобства погрузки с помощью гидравлической тележки или погрузчика.

Для подготовки приямка следует выкопать яму заданных размеров (рис. 17), изготовить и установить деревянную опалубку. Дно ямы перед заливкой бетона засыпать слоем гравия толщиной не менее 50 мм. В незастывший бетон дна приямка на заданных расстояниях (рис. 17) устанавливаются три швеллера №12 или №14 ГОСТ 8240-97 длиной 1800 мм. Они позволяют равномерно распределить нагрузку и укрепить бетонное основание приямка без использования арматуры или металлической сетки.

Верхние края приямка укрепляются уголками 63х63х5 ГОСТ 8509-93 для предотвращения выкрашивания бетона. Глубина бетонной подушки для гидравлической тележки (рис. 15) выбирается в зависимости от условий погрузочно-разгрузочных работ.

В процессе эксплуатации подъемника необходимо выкачивать грунтовые воды из приямка. Если оборудование для откачки воды отсутствует, то при подготовке приямка следует предусмотреть дренажные канавки или другой способ удаления грунтовых вод из приямка.

9.3. МОНТАЖ

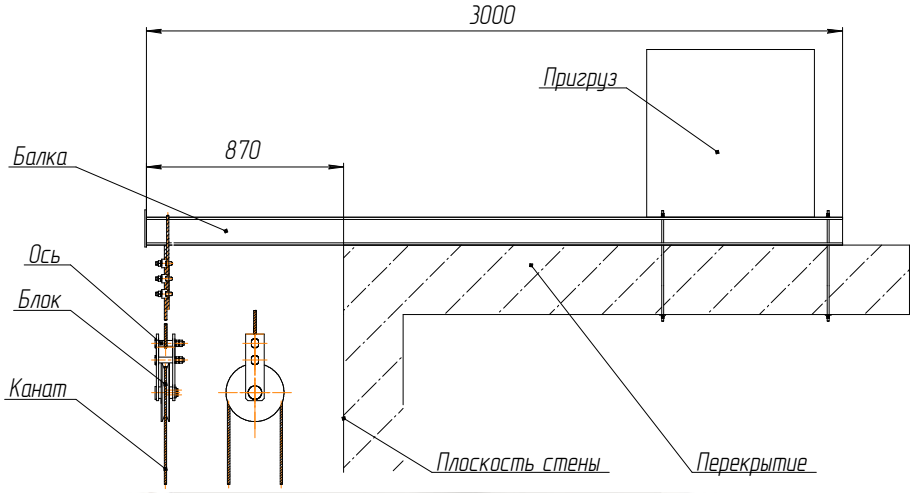

Рис. 18 – Схема установки блока монтажного

Монтаж секции мачты необходимо производить с помощью подъёмного крана, либо с помощью блока (рис. 18), закрепленного осью, на балке, выступающей от плоскости стены здания на расстоянии 870 мм.

Блок монтажный надежно крепится к балке (например, тросом толщиной не менее 10 мм и 3-мя зажимами).

Балка, устанавливается на крыше здания и нагружается грузом массой не менее 500 кг и надежно крепится к несущим элементам здания.

Рекомендуется балку изготовить из швеллера не менее №10 (ГОСТ 8240-97, Ст 3 пс ГОСТ 535-2005) длиной не менее 3 м.

Свободный конец грузового каната пропустить через блок и опустить в зону монтажа. Далее грузовой канат использовать для последовательного монтажа всех секций мачты и оголовка.

9.4. ПОСЛЕДОВАТЕЛЬНОСТЬ МОНТАЖА

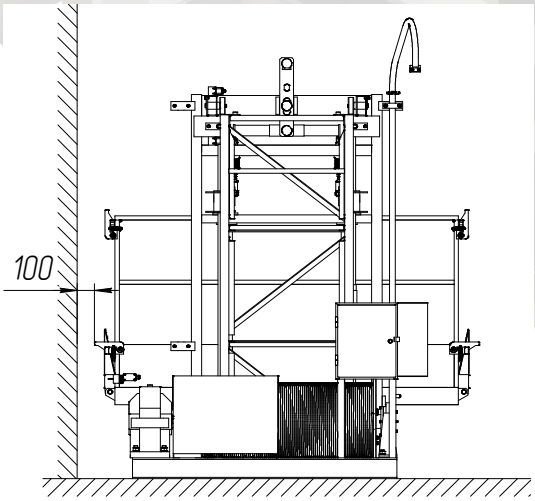

Рис. 19 – Установка основания подъемника

9.4.1. Установить основание подъемника (лебедка, секция нижняя и каретка грузовая) на подготовленную площадку (приямок), таким образом, чтобы зазор между зданием и кареткой грузовой составлял 100 мм (рис. 19).

9.4.2. Залить масло в редуктор до установленного уровня через заливную пробку, в соответствии с данными таблицы смазки (таблица 6), по контрольной пробке.

9.4.3. Подключить питающий кабель[2].

9.4.4. Отрегулировать тормоз лебёдки в соответствии с разделом 4.

9.4.5. Свободный конец грузового каната пропустить через блок и опустить в зону монтажа.

9.4.6. Смонтировать вторую секцию.

9.4.7. Выполнить регулировку ловителей в соответствии с пунктом 4.7.2.

[2] Питающий кабель в комплект поставки не входит!

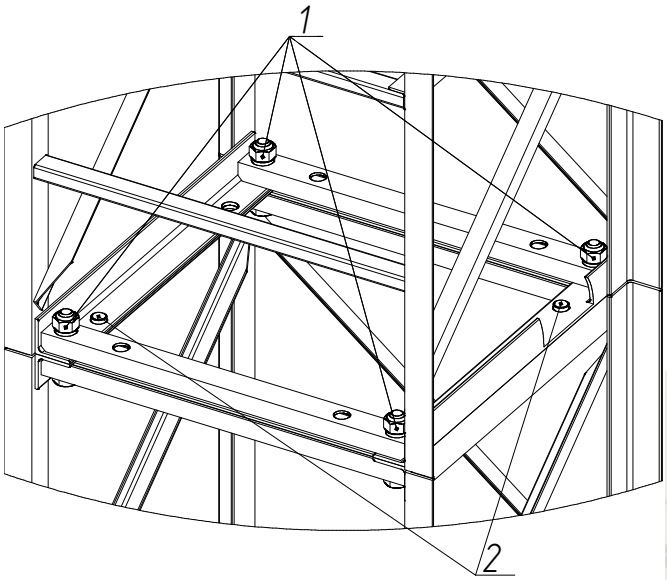

Рис. 20 – Соединение секций рядовых

9.4.8. Установить секции рядовые (рис. 20), скрепляя их между собой при помощи болтовых соединений (1):
- болт М24х110 ГОСТ 7798-70,
- шайба пружинная 24 ГОСТ 6402-70,
- гайка М24 ГОСТ 5915-70 до высоты первой опоры. Секции рядовые располагать таким образом, чтобы направляющие штифты (2) для фиксации находились в верхней части секции. Допускается монтаж 3-х собранных на земле секций, в этом случае до установки опоры мачту закрепить дополнительными растяжками. Первую опору установить на высоте 4...6 метров, последующие опоры устанавливать с шагом не более 6 метров. Схема установки опор представлена на рис. 8.1, 8.2.

ВАЖНО! ОБЕСПЕЧИТЬ ЧИСТОТУ СОПРЯГАЕМЫХ ПОВЕРХНОСТЕЙ СЕКЦИЙ РЯДОВЫХ.

Таким образом продолжить монтаж секций рядовых, чередуя его с монтажом опор настенных.

МАКСИМАЛЬНОЕ ДОПУСТИМОЕ РАССТОЯНИЕ от крайней верхней опоры мачты до верхней части консольной части мачты <u>не должно превышать более 3м.</u>

До установки опоры настенной мачту закрепить дополнительными растяжками.

9.4.9. Установить оголовок на секцию верхнюю на земле (отличается от секции рядовой наличием механизма ограничения верхнего положения каретки грузовой).
9.4.10. Произвести монтаж секции верхней с оголовком аналогично секции рядовой.
9.4.11. Выполнить запасовку каната грузового согласно схеме запасовки (рис. 21).
9.4.12. На каретке грузовой, в зависимости от модификации, устанавливается тележка выкатная (ПМГ-1-1000-01), платформа выкатная (ПМГ-1-1000-01П).

Для монтажа платформы выкатной снимается поперечина с фиксатором, и платформа вкатывается на ролики каретки. Затем поперечина устанавливается на место.
9.4.13. Произвести регулировку выключателей путевых:

- выключатель путевой борта откидного (ПМГ-1-1000, ПМГ-1-1000-01), платформы выкатной (ПМГ-1-1000-01П);
- выключатель путевой нижнего положения грузовой каретки таким образом, чтобы в нижнем положении каретка не касалась рамы опорной, а грузовой канат был все время в натянутом состоянии;
- выключатель путевой верхнего положения грузовой каретки;
- выключатель путевой аварийного ограничения верхнего положения.

С помощью мегаомметра проверить сопротивление изоляции проводов. Сопротивление изоляции должно быть не менее 0,5 МОм.

Демонтаж подъемника производить в обратном порядке.

Перед вводом подъемника в эксплуатацию он должен быть подвергнут испытаниям, содержание которых изложено в разделе 7.

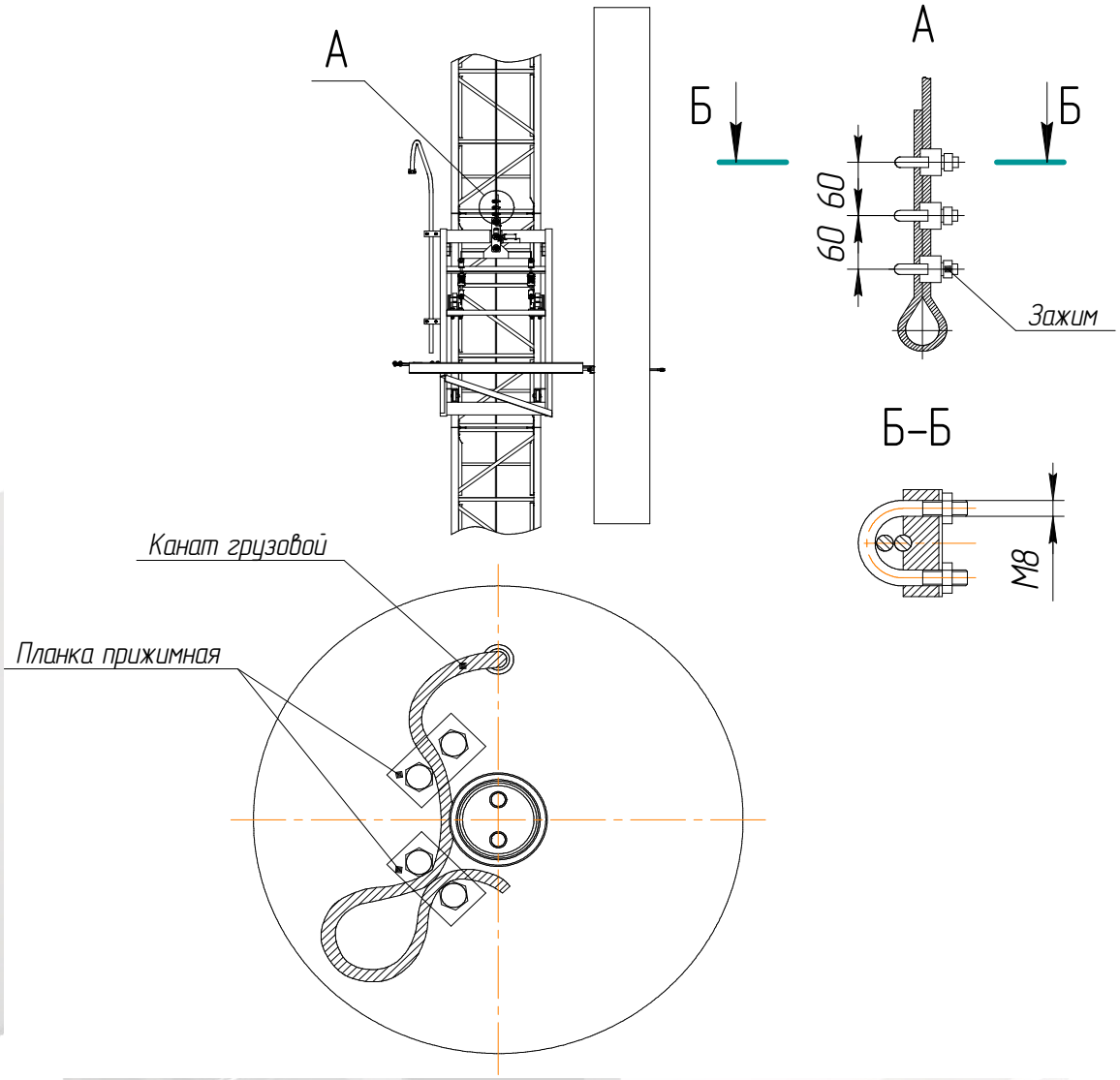

Рис. 21 – Схема запасовки каната

9.5. ЗАЩИТА РАБОЧЕЙ ЗОНЫ И ДОСТУП К ПОГРУЗОЧНОЙ ПЛОЩАДКЕ

9.5.1. Общие положения

При установке и использовании подъемник должен иметь ограждение опорной рамы, защиту рабочей зоны, двери в каждой точки доступа. Эти устройства должны предотвращать случаи травмирования людей подвижными частями, а так же падения в рабочую зону.

9.5.2. Ограждение опорной рамы подъемника

Ограждение опорной рамы подъемника должно обеспечивать защиту со всех сторон на высоте не менее 2м, либо иной высоты при выполнении условий ГОСТ 33558.1-2015. Завод-изготовитель поставляет ограждение опорной рамы подъемника высотой не менее 2м (рис.22[1]).

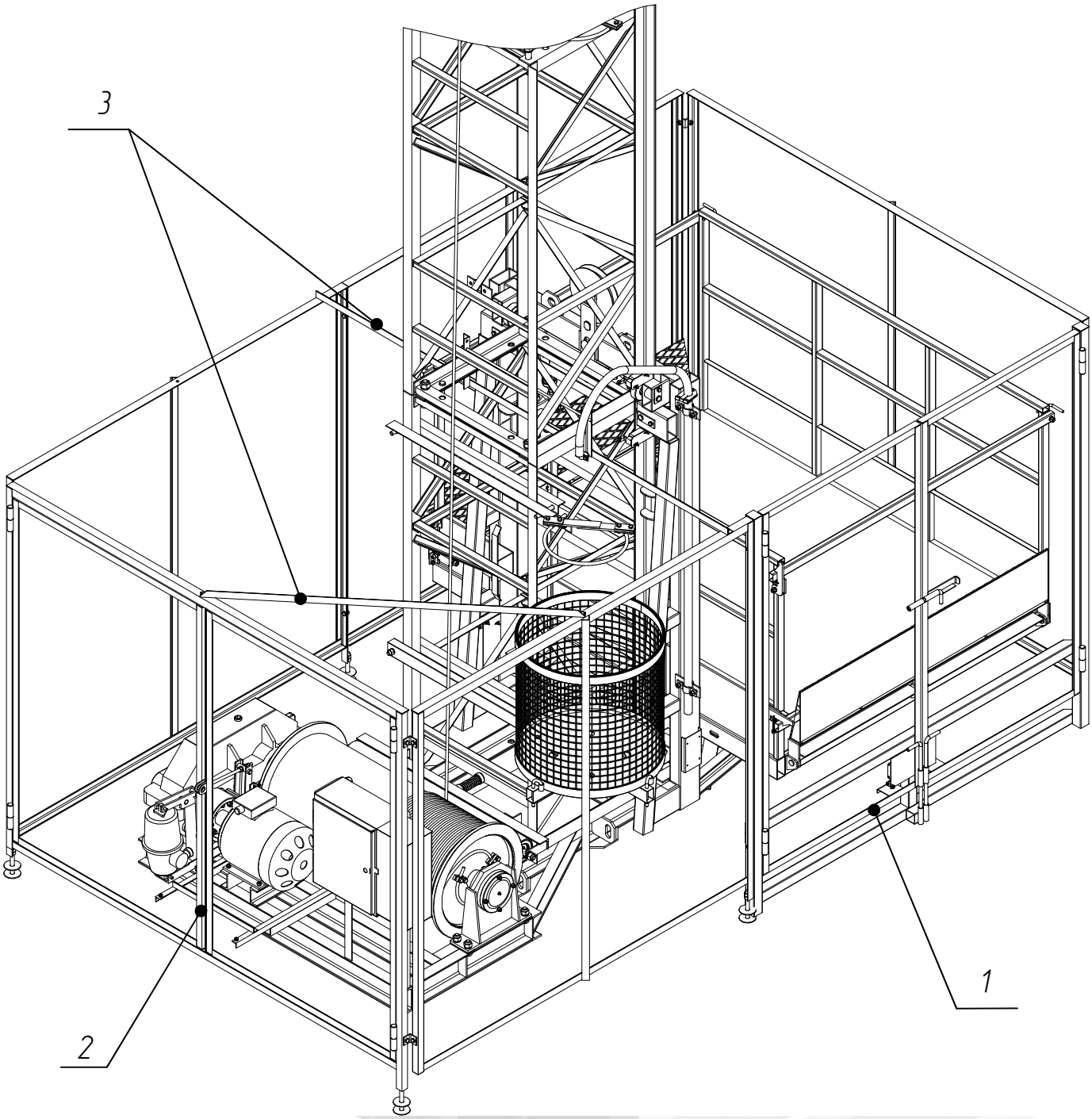

Рис.22[1] – Схема установки ограждения опорной рамы подъемника в зависимости от стороны загрузки

9.5.3. Погрузка на платформу осуществляется при открытых погрузочных дверях (1).
9.5.4. Для технического обслуживания опорной рамы предусмотрены технические двери (2).
9.5.5. Необходимо добиться жесткости конструкции защитного ограждения опорной рамы, исключив ее свободного перемещения относительно опорной рамы подъемника.
9.5.5.1. Для того чтобы конструкция защитного ограждения опорной рамы приобрела достаточную жесткость, необходимо при помощи горизонтальных стяжек (3) закрепить элементы ограждения между собой, а так же элементы ограждения – с опорной рамой.
9.5.5.2. При помощи анкерных приспособлений произвести монтаж винтовых опор защитного ограждения опорной рамы к бетонному основанию (плите).

9.5.6. Доступ к погрузочной площадке (на этаже).

Ограждение, а так же двери погрузочной площадки должны быть спроектированы и установлены таким образом, чтобы не происходило столкновений между подвижными частями подъемника при установке.

9.5.6.1. Двери ограждения погрузочной площадки не должны открывать доступ к рабочей зоне и должны быть выполнены согласно ГОСТ 33558.1-2015

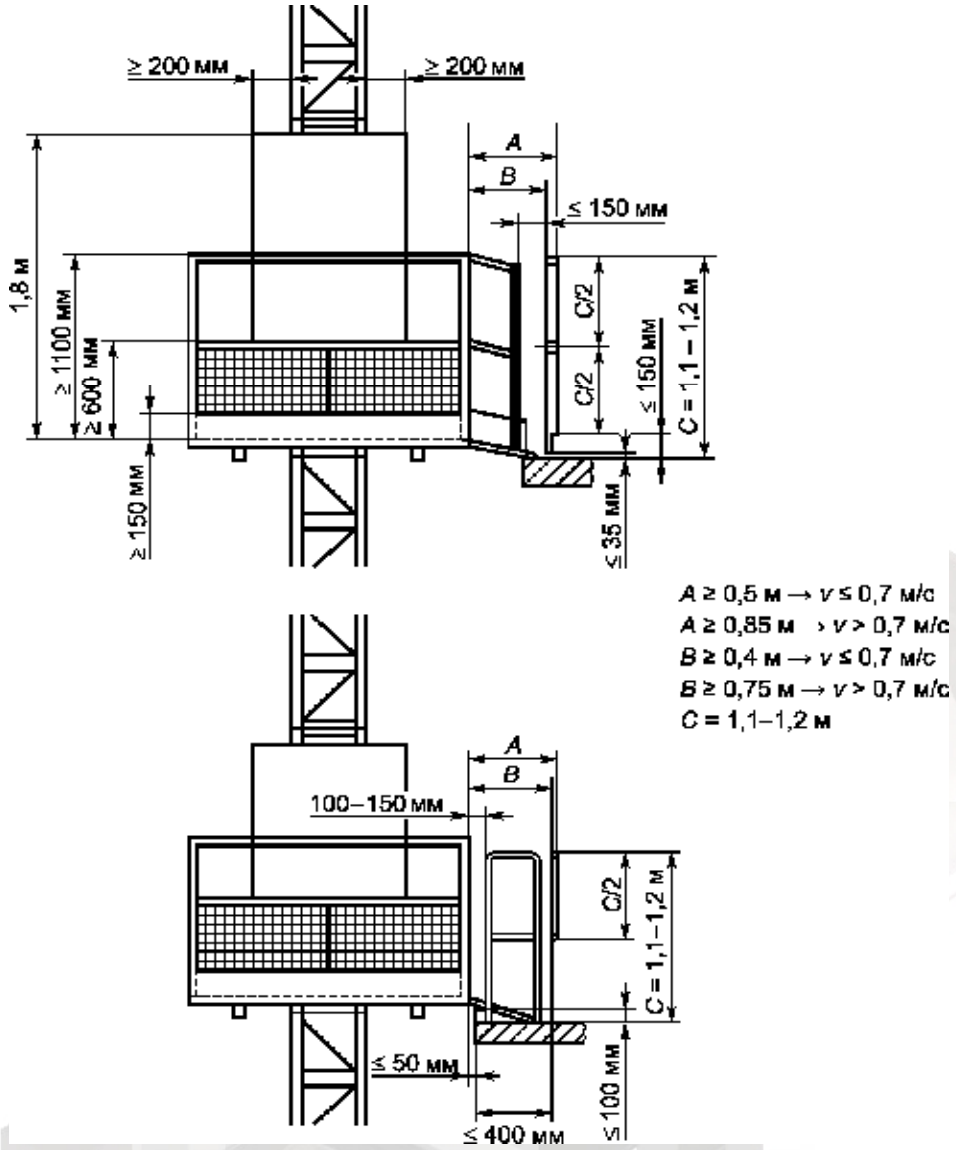

Рис.22[2] – Пример дверей погрузочной площадки уменьшенной высоты согласно ГОСТ 33558.1-2015

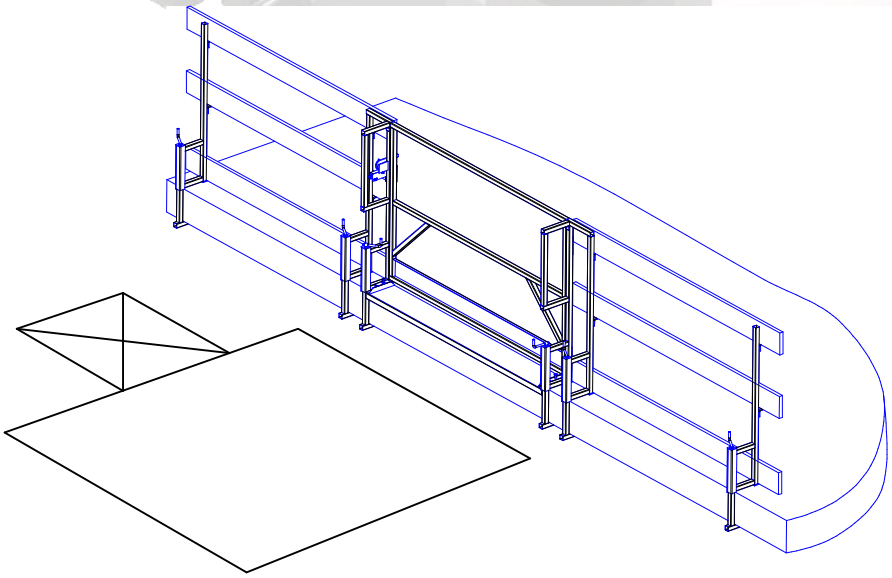

Рис.22[3] – Схема установки ограждения доступа к погрузочной площадке (на этаже), крепление за перекрытие

9.5.6.2. Допускается установки дверей ограждения с размерами: 1) в полную высоту, 2) уменьшенной высоты. Завод-изготовитель поставляет ограждение доступа к погрузочной площадке уменьшенной высоты (на этаже) высотой 1,1-1,2м (рис.22[2]), выполненные согласно ГОСТ 33558.1-2015:

- безопасное расстояние *A* (см. рис.20[2]) между боковой стенкой погрузочной площадки вверху двери и любой подвижной частью подъемника при обычном режиме работы составляет не менее 0,85 м или не менее 0,5 м, если номинальная скорость составляет не более 0,7 м/с. Безопасное расстояние *B* (см.22[2]) между стенкой рабочей зоны вверху двери и любой подвижной частью подъемника при обычном режиме работы составляет не менее 0,75 м или не менее 0,4 м, если номинальная скорость составляет не более 0,7 м/с;
- дверь занимает полную ширину проема. Предусмотрен бортик для ног высотой не менее 150 мм над уровнем пола с зазором от пола не более 35 мм. Если бортик размещается у пола на расстоянии более 300 мм от дверей (только при использовании рампы на платформе), высота может быть уменьшена до 100 мм над уровнем пола. Если любая из нижних частей двери со стороны погрузочной площадки располагается менее чем на 0,5 м от подвижной части подъемника, любой проем двери должен быть защищен материалом, который не позволяет пройти сферическому предмету размером 50 мм;
- внешний край закрытой двери со стороны подъемника расположен на расстоянии не более 400 мм от порога погрузочной платформы (см.рис.22[2]).

9.5.6.3. Схема установки базового ограждения доступа к погрузочной площадке (на этаже) представлена на рис.22[3]. Под базовым ограждением понимается ограждение, изготовленное на заводе-изготовителе ООО «Ремстройдормаш». Установку ограждения производить при условии соблюдения требуемых размеров п.9.5.6.2. и рис.22[2].

9.5.6.4. Двери погрузочной площадки оснащены самоблокирующим устройством, которое можно отпереть вручную.

9.5.6.5. При обычном режиме работы не должно быть возможным приведение в движение или движение платформы до тех пор, пока все двери погрузочной площадки не будут закрыты и заблокированы. Все блокировочные устройства дверей, которыми оснащены двери уменьшенной высоты, сконструированы таким образом, чтобы электрические устройства, связанные с безопасностью, не могли быть отключены без использования инструментов.

9.5.6.6. В зависимости от количества погрузочных площадок (количества точек выгрузок на разных этажах одного ПМГ), подъемник может доукомплектовываться дополнительными ограждениями, что предварительно согласовывается в техническом задании на подъемник.

10. ПОРЯДОК ОБКАТКИ

10.1. Убедитесь в исправности выключателей путевых, в правильности вращения электродвигателя (фазировки ввода).

Направление движения каретки должно соответствовать направлению стрелок у кнопок поста управления. Выключатель SQ3 должен останавливать подъем каретки, SQ1 – ее спуск, при откинутом борте (ПМГ-1-1000, ПМГ-1-1000Ш) или при выдвинутой тележке / платформе (ПМГ-1-1000-01, ПМГ-1-1000-01П) нажатие на кнопку «вверх» или «вниз», не должно происходить включение двигателя лебедки.

10.2. Убедитесь в легкости передвижения выкатной тележки / платформы. В случае необходимости очистите направляющие от грязи.

ВНИМАНИЕ!
ВО ВРЕМЯ РАБОТЫ ПОДЪЕМНИКА ЩИТ С ЭЛЕКТРООБОРУДОВАНИЕМ ДОЛЖЕН БЫТЬ ЗАКРЫТ.

11. ПОРЯДОК РАБОТЫ

11.1. Управление подъемником поручается только машинисту, ознакомленному с настоящим техническим описанием и руководством по эксплуатации. Установку грузов на выкатную тележку / платформу, перемещение выкатной тележки / платформы производят члены бригады, которые обслуживают подъемник под наблюдением и по указаниям машиниста.

Лица, производящие вышеперечисленные операции, должны пройти специальный инструктаж.

11.2. Управление подъемником осуществляется с поста кнопочного. Во время **нажатия** и **удерживания** кнопки «вверх» или «вниз» грузовая каретка будет подниматься или опускаться. После **прекращения удерживания** кнопки «вверх» или «вниз» **грузовая каретка остановится автоматически**. Кнопкой КМ4 «Стоп» пользоваться только в аварийных или иных непредвиденных ситуациях.

11.3. Подъем или опускание грузовой каретки машинист производит только по сигналам рабочих, принимающих груз.

11.4. Выкатная тележка / платформа оборудована фиксатором для предотвращения самопроизвольного выдвижения выкатной тележки / платформы во время подъема и опускания грузовой каретки. Перед подъемом убедиться, что стопор надежно фиксирует выкатную тележку / платформу.

11.5. Для выдвижения выкатной тележки / платформы в проем окна, необходимо стопор вывести из зацепления, для этого надо из окна крюком потянуть рычаг стопора, после этого рукой или тем же крюком вкатить тележку / платформу в оконный проем и произвести выгрузку.

11.6. Погрузочно-разгрузочные работы со стационарной платформы:

Обязательным условием при работе с подъемником – является использование поддонов в случае использования стационарной платформы, которая не имеет выкатного лотка.

Груз, размещенный на поддоне, устанавливается на площадке грузовой каретки при помощи гидравлической тележки либо погрузчика. Выгрузка происходит только при помощи гидравлической тележки.

Использование поддонов и гидравлической тележки исключает необходимость выхода персонала на площадку грузовой каретки.

12. ДЕЙСТВИЯ ПЕРСОНАЛА В АВАРИЙНЫХ СИТУАЦИЯХ

12.1. ПРИ ОБРЫВЕ КАНАТА ПОСЛЕ СРАБАТЫВАНИЯ ЛОВИТЕЛЕЙ

Необходимо заменить канат. Закрепить канат на подъемнике в соответствии со схемой запасовки (рис. 21). Для разблокировки поста кнопочного необходимо замкнуть контакт SQ2, открутив и отодвинув выключатель путевой контроля срабатывания ловителей. После чего на кнопочном посте нажать кнопку вверх - ловители разблокируются.

12.2. АВАРИЙНОЕ ОПУСКАНИЕ ГРУЗА

Необходимо разблокировать тормозные колодки. При помощи механического воздействия приподнять шток (поз. 5, рис. 3). В результате будет происходить плавное опускание груза.

12.3. В СЛУЧАЕ СРАБАТЫВАНИЯ АВАРИЙНОГО ВЫКЛЮЧАТЕЛЯ ВЕРХНЕГО ПОЛОЖЕНИЯ

Необходимо кнопкой «возврат» включить независимый расцепитель Р, затем, нажав и удерживая кнопку SB1, включить автомат QF и опустить каретку, после чего кнопку SB1 отпустить.

13. ТЕХНИЧЕСКОЕ ОБСЛУЖИВАНИЕ

ПЕРЕЧЕНЬ работ для различных видов технического обслуживания

Таблица 5

Содержание работ и методика их проведения	Техническое требование	Инструменты и материалы, необходимые для выполнения работ
ЕЖЕСМЕННОЕ ТЕХНИЧЕСКОЕ ОБСЛУЖИВАНИЕ		
Очистка узлов опорной рамы и грузовой каретки от грязи производится вручную, скребками	Узлы опорной рамы и грузовой каретки должны быть очищены от грязи, льда и т.д.	Скребок
Проверка наличия смазки во всех трущихся частях грузовой каретки и опорной рамы производится визуально, по наличию выступающей смазки, а также путем проворачивания катков, блоков вручную	Должно быть обеспечено легкое от руки поворачивание и перемещение трущихся узлов, катков, блоков без скрипа	
Проверка уровня масла в редукторе грузовой лебедки производится визуально по контрольной пробке	Уровень масла должен быть выше нижних зубьев большого колеса редуктора	Ключ квадратный
Проверка надежности крепления: грузового каната на барабане и грузовой каретке. Проверка состояния канатов производится визуально, осмотром мест крепления, осмотром поверхностей канатов по всей их длине	Крепление каната должно быть надежным, состояние поверхности каната удовлетворительное. Проверка надежности крепления каната грузового на барабане лебедки и каретки грузовой, путем проверки затяжки резьбовых соединений	
Проверка затяжки, резьбовых соединений в узлах грузовой каретки и опорной рамы, местах стыков секций – производится визуально, осмотром мест крепления, а также затяжкой резьбовых соединений при помощи инструмента	Все резьбовые соединения должны быть надежно затянуты	Инструменты для затяжки болтовых соединений: гаечные ключи, отвертки.
Проверка действия выключателей путевых и магнитных пускателей	Выключатели путевые и магнитные пускатели должны исправно функционировать	
Проверка надежности работы тормоза, при необходимости его регулировка производится в соответствии с указаниями пункта 4.1. настоящего технического описания и паспорта на тормоз	Тормоз должен быть отрегулирован на требуемый тормозной момент (по рабочей длине пружины)	Инструмент, применяемый для затяжки болтовых соединений
ПЕРИОДИЧЕСКОЕ ТЕХНИЧЕСКОЕ ОБСЛУЖИВАНИЕ		
Выполнение работ ежесменного технического обслуживания, перечень которых приведен выше. Проверка работы ловителей производится по методике, приведенной в пункте 7.3. настоящего технического описания	Расстояние, проходимое кареткой при срабатывании ловителей не должно превышать 100 мм	Линейка металлическая, инструмент для затяжки болтовых соединений
Проверка состояния настенных опор – производится визуально, осмотром мест установки и крепления настенных опор к зданию и мачте, а также затяжкой резьбовых соединений при помощи инструмента	Настенные опоры должны быть надежно закреплены к зданию и секции	Инструмент, применяемый для затяжки болтовых соединений
Проверка состояния кнопочного поста, магнитного пускателя, автомата, клеммника – производится разборкой поста, магнитного автомата, осмотром крепления проводов, состояния контактов	Болтовые и винтовые соединения должны быть надежно затянуты	Инструмент, применяемый для затяжки винтовых болтовых соединений
Замена масла в редукторе грузовой лебедки – производится в соответствии с таблицей смазки (табл.7)		Ключ квадратный 10х10
Смазка трущихся узлов подъемника – производится в соответствии с таблицей смазки		
СЕЗОННОЕ ТЕХНИЧЕСКОЕ ОБСЛУЖИВАНИЕ		
Выполнение работ ежесменного и периодического технического обслуживания, перечень которых произведен выше		
Выполнение работ по замене масла в электрогидротолкателе, полостях подшипников, редуктора лебедки – 2 раза в год		Инструмент, применяемый для затяжки болтовых соединений

Техническое обслуживание включает в себя ежесменное техническое обслуживание (ЕО), периодическое техническое обслуживание (ПО) и сезонное техническое обслуживание (СО).

Осмотр кнопочного поста производится во время периодического технического обслуживания, а также длительного перерыва в работе.

Периодическое техническое обслуживание должно производиться не реже одного раза в месяц.

Осмотр технического состояния кабелей – перед каждым монтажом подъемника, а также после длительного перерыва в эксплуатации.

Трудоемкость ежесменного обслуживания – 0,25 человеко-часов.

БРАКОВКА КАНАТА ГРУЗОВОГО

Таблица 6

Уменьшение диаметра проволок в результате поверхностного износа или коррозии, %	**Число обрывов проволок на шаге свивки**
10	12
15	10
20	9
25	8
30 и более	7

Проверка износа накладок тормоза определяется по изменению их толщины.

При уменьшении толщины в средней части до 1/2, а в крайней части до 1/3 первоначальной толщины накладки должны быть заменены.

ТАБЛИЦА СМАЗКИ

Таблица 7

	Наименование и обозначение изделия (механизма)	**Наименование материалов и № стандарта для эксплуатации**			**Кол-во точек смазки**	**Способ нанесения смазочных материалов**	**Периодичность проверки и замены**
		При t до -20^{0}С	**При t до +40^{0}С**	**Для длительного хранения**			
Каретка грузовая	Поверхность трения подвески	Смазка ЦИАТИМ 202 ГОСТ 11110-75	Смазка ЦИАТИМ202 ГОСТ 11110-75	Смазка консервационная К-17 ГОСТ 10877-76	2	Обмазка	Во время периодического ТО
	Оси эксцентриков, поверхность трения	Смазка универсальная УС-2 ГОСТ 1033-79			2	Закладка	То же
	Подшипник барабана	То же			1	Закладка	Во время периодического ТО
	Канат грузовой	Смазка канатная 39-У ГОСТ 1033-79 (не ниже 258)				Обмазка	1 раз в месяц
	Редуктор 1ЦЗУ-200-56-11У2	Масло АС или АС-10 ГОСТ 10541-78	Масло индустриальное И-50А ГОСТ 20799-88	Масло НГ 203Б ГОСТ 12329-77 или ГОСТ 10877-76		Заливка	Через 200 часов работы

14. ВОЗМОЖНЫЕ ОТКАЗЫ И МЕТОДЫ ИХ УСТРАНЕНИЯ

Возможные отказы отдельных узлов и деталей, причина их возникновения и наиболее рациональные методы их устранения приведены в табл. 8.

Таблица 8

Наименование отказа, внешнее проявление и дополнительные признаки	**Вероятная причина**	**Метод устранения**	**Группа сложности работ по устранению отказа**
При нажатии на пусковую кнопку соответствующий контактор пускателя не включается	Обрыв провода в цепи управления	Прозвонить цепь. Устранить обрыв	Вторая
	Нет контакта на кнопочном элементе	Открыть кнопочный пост управления, осмотреть контакты кнопок, устранить причину, мешающую работе кнопки, при необходимости зачистить контакты надфилем	Вторая
При нажатии на пусковую кнопку контактор включается, а двигатель в ход не идет, гудит.	Нет контакта в силовых контактах в цепи статора двигателя	Прозвонить силовые цепи контакторов пускателя. Устранить причину, нарушающую контакт	Первая
	Обрыв **либо несоответствие** провода в питающем двигатель кабеле	Заменить кабель	Первая
	Нет контакта на клеммах двигателя или контактора	Подтянуть винтовые контактные соединения	Первая
	Обрыв в обмотке статора двигателя	Заменить двигатель	Вторая
	Нет напряжения в одном из проводов питающего кабеля	Устранить неисправность питающей сети	Вторая
Сильное гудение пускателя	Наличие грязи в магнитной системе контактора	Вынуть сердечник магнита, очистить от грязи, протереть, избегая повреждения шлифованных поверхностей	Вторая
При отпускании соответствующей кнопки подъем или спуск каретки продолжается	Не исправен кнопочный элемент	Заменить или отремонтировать кнопочный пост	Вторая
Двигатель не отключается	Подвижная система контактора не возвращается в исходное положение	Осмотреть контактор пускателя, найти причину заедания подвижной системы и устранить ее	Вторая
Не включается или не отключается автоматический выключатель	Износились детали автомата	Заменить автомат	Вторая
При работе электродвигатель гудит и перегревается.	Междувитковое замыкание в обмотке статора	Заменить двигатель	Третья

Перегрев обмотки двигателя	Перегрузка	Устранить перегрузку и исключить возможность ее проявления в дальнейшем.	Вторая
	Большая частота включений при работе в «толчковом режиме»	Не допускать частых пусков	Первая
Стук в подшипнике электродвигателя	Повреждение подшипников	Заменить подшипники	Третья
Перегрев подшипников электродвигателя.	Неправильная установка двигателя	Проверить соосность двигателя и редуктора лебедки. Произвести центрирование	Первая
Нагрев подшипников грузовой каретки и блоков	Задир на кольце подшипника, вызываемые попаданием грязи, перерывом в подаче смазки или дефектом корпуса, где установлен подшипник	Проверить исправность подшипников и их корпусов. Сменить подшипники	Вторая
При торможении опускающейся грузовой каретки с номинальным грузом, тормозной путь превышает 250 мм	Не отрегулирован тормоз	Отрегулировать тормоз. Установить необходимые зазоры между тормозным шкивом и тормозными колодками, а также правильно затянуть пружину	Первая
Грузовая каретка заклинивает при опускании	Эксцентрик ловителя цепляет за направляющую мачты	Отрихтовать направляющую. Отрегулировать ловители	Первая
Ловители не удерживают грузовую каретку	Неправильно отрегулированы ловители, ослаблена пружина	Отрегулировать ловители. Установить требуемые зазоры, подтянуть пружину	Первая
Не вращаются блоки	Загрязнение или ржавчина блоков	Разобрать, очистить от грязи и ржавчины	Вторая

14.1. ТРЕБОВАНИЯ К УЧЕТУ ОТКАЗОВ

При заполнении формы «Учет неисправностей при эксплуатации» в графе «стоимость работ», указывается группа сложности работ по устранению отказов. Группа сложности определяется, исходя из следующей характеристики:

Первая группа сложности – отказы, устраняемые ремонтом или заменой деталей, сборочных единиц, расположенных снаружи сборочных единиц, устранение отказов производится без разборки этих единиц.

Вторая группа сложности – отказы, устраняемые ремонтом или заменой легко доступных сборочных единиц, или деталей, а также отказы, устранение которых требует раскрытия внутренних полостей основных сборочных единиц, а затраты превышают 30% стоимости сборочной единицы.

Третья группа сложности – отказы, для устранения которых требуется разборка или расчленение основных сборочных единиц, а затраты превышают 30% их стоимости.

Стоимость новой сборочной единицы принимается по данным, приведенным в «Нормах расхода запасных частей».

Неисправности, несвязанные с потерей работоспособности (например, повреждение окраски), не классифицируются как отказы, но учитываются при заполнении вышеуказанной формы.

15. УКАЗАНИЯ ПО ТЕКУЩЕМУ РЕМОНТУ

Текущий ремонт проводиться через 1600 машино-часов, не реже одного раза в год. Трудоемкость его составляет 15 человеко-часов.

В объем текущего ремонта входят работы, составляющие техническое обслуживание (см. раздел 13).

Кроме того, обязательно выполнить следующие работы:

-осмотреть опорную раму, грузовую каретку и мачту, заварить трещины сварных швов, отрихтовать направляющие секции мачты, проверить состояние зубчатых колес редукторов, произвести смазку узлов в соответствии с таблицей смазки (табл. 7), произвести при необходимости окраску подъемника.

16. УТИЛИЗАЦИЯ ПОДЪЕМНИКА

Утилизация подъемника производится в соответствии с законодательством на специализированных предприятиях.

17. СРОК СЛУЖБЫ

Срок службы подъемника 5 лет или 5760 машино-часов (по рекомендации) средний ресурс до капитального ремонта.

По истечении срока службы или среднего ресурса подъемник подлежит экспертизе промышленной безопасности с принятием решения о направлении в ремонт с последующими испытаниями и назначением нового срока экспертизы, либо утилизации.

Наработка на отказ (при ПВ=25% и транспортировании груза не менее 0,3 номинальной грузоподъемности) должна быть не менее:

800 циклов - для подъемников с высотой подъема до 27 м;

500 циклов - для подъемников с высотой подъема свыше 27 м.

18. ПРАВИЛА ХРАНЕНИЯ, КОНСЕРВАЦИИ, ТРАНСПОРТИРОВАНИЯ

Подъемник, поступающий на хранение, необходимо очистить от грязи и коррозии, поверхности, имеющие дефекты окраски, должны быть очищены, обезжирены и окрашены вновь.

Обработанные поверхности, не имеющие защитного покрытия, покрыты слоем смазки, согласно таблице смазки.

Подготовка к консервации, консервация и расконсервация подъемника должна производиться в соответствии с требованиями ГОСТ 3.014 «Временная противокоррозийная защита изделий».

Сведения о консервации и расконсервации проводятся в формуляре подъемника.

Лебедка, шкаф с электроаппаратурой, а также ящик с канатами, мелкими узлами и деталями, крепежом и кабелем должны храниться в закрытом помещении, а остальные узлы подъемника – под навесом на деревянных подкладках.

Кабель от кнопочного поста оставить присоединенным к клеммнику шкафа с электроаппаратурой, свернуть в бухту и поместить вместе с кнопочным постом в кожух. Выключатели путевые завернуть в бумагу или пленку и обвязать шпагатом, а канат смазать. Пружины ловителей должны быть полностью ослаблены.

Перед вводом в эксплуатацию, а также по истечении срока действия консервации подъемник должен быть расконсервирован.

В случае продолжения его хранения должен быть подвергнут переконсервации.

Подъемник транспортируется в разобранном виде автомобильным транспортом или по железной дороге в соответствии с действующими правилами перевозок. На место установки подъемник транспортируется также в разобранном виде автомобильным транспортом в соответствии с действующими правилами перевозок.

Рекомендуемые места строповки основных составных частей подъемника при проведении погрузочно-разгрузочных работ приведены в табл. 9 и на рис. 23.

19. УКАЗАНИЕ МЕСТ СТРОПОВКИ СОСТАВНЫХ ЧАСТЕЙ ПОДЪЕМНИКА

Таблица 9

Наименование составных частей	Масса, кг	Размеры, мм	Указание мест строповки
Основание подъемника с грузовой кареткой	1160	3712x2240x2585	Строповочные петли на опорной раме (4 места)
Секция рядовая	92	2000x776x680	Верхний торец диагонали (2 места)
Секция нижняя	130	2000x776x680	Верхний торец диагонали (2 места)

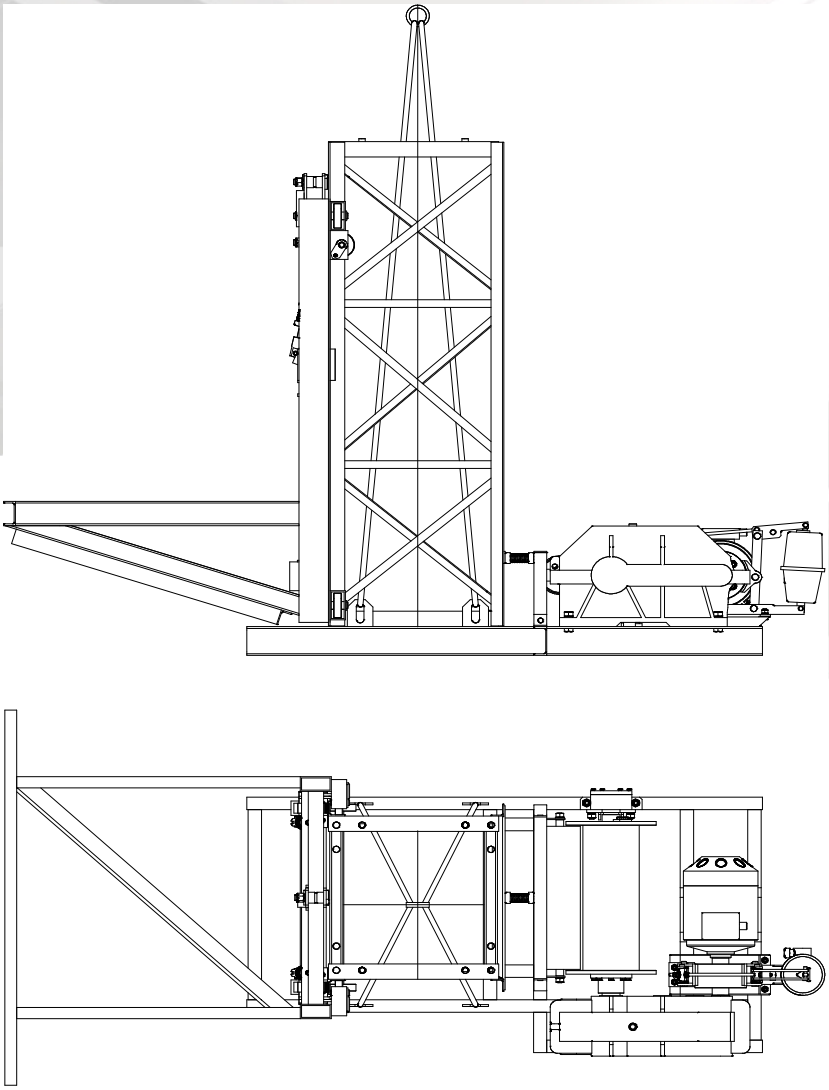

Рис. 23 – Схема строповки