1963

ООО «Ремстройдормаш»
424006, Россия, Республика Марий Эл,
г.Йошкар-Ола, Кокшайский проезд, 30
Телефон-факс(8362) 56-67-40, 45-19-50

ПНЕВМОНАГНЕТАТЕЛЬ СО-241К-Р11

Каталог запасных частей

Йошкар-Ола

Уважаемый заказчик,

нашей первоначальной задачей является получение Вашего удовлетворения от применения оборудования нашего производства. Для того чтобы поддерживать бесперебойную работу и быстрый ремонт, мы разработали настоящий каталог. Мы надеемся, что в случае потребности, он всегда поможет Вам принять необходимые меры для выполнения быстрого ремонта.

Одновременно просим, обратить Ваше внимание на то, что наши специалисты непрерывно ведут работы по усовершенствованию нашей продукции, и по этой причине описание, изображение и цифровые данные не должны всегда отвечать самой последней модели агрегата. Для того, чтобы правильно оформить заказ на поставку запасных частей, необходимо указать заводской номер и год выпуска агрегата.

Инструкция по применению каталога.

Необходимую деталь следует отыскать на соответствующем рисунке а также согласно номера позиции в текстуальной части. Выписка запасных частей должна содержать:

- модель агрегата
- заводской номер и год выпуска (см. шильдик производителя)
- наименование, порядковый номер детали в каталоге и количество штук

Заявки отправлять по адресу:
424006, РФ, респ. Марий Эл, г.Йошкар-Ола, Кокшайский проезд 30
Руководителю отдела запасных частей ООО «Ремстройдормаш» Черепанову В.Т.
Тел.факс: (8362) 45-19-50 или по электронной почте 451950@mail.ru

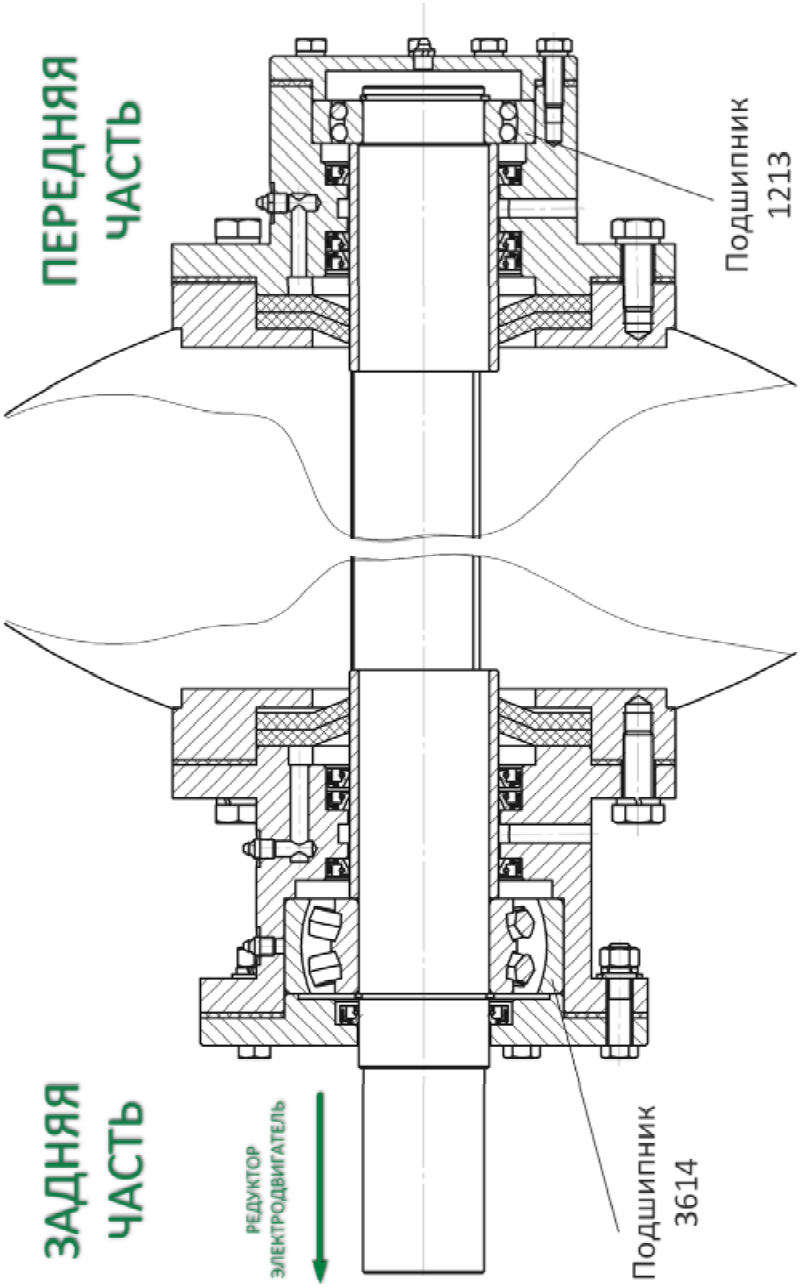
ПЕРЕДНЯЯ ЧАСТЬ
Подшипник 1213
ЗАДНЯЯ ЧАСТЬ
РЕДУКТОР ЭЛЕКТРОДВИГАТЕЛЬ
Подшипник 3614

КАТАЛОГ ЗАПАСНЫХ ЧАСТЕЙ ДЛЯ СО-241К-Р11

ИЗОБРАЖЕНИЕ, ОБОЗНАЧЕНИЕ	НАИМЕНОВАНИЕ	Масса, кг	Габ.размеры, мм	ПРИМЕЧАНИЕ
ПН-300.05.03.000	Муфта	23,5	Ф220х287	–
ОКР4-048.03.01.000	Полумуфта вала редуктора	10,9	Ф220х142	–
ПН-300.05.03.02.000	Полумуфта вала пневмонагнетателя	11,3	Ф220х140	–
ЛТ-500.00.004А	Втулка упругая	0,025	Ф26,7х27,7	–
ОКР4-048.03.03.000	Палец в сборе	0,125	Ф20х70	1к-т = 10шт

ИЗОБРАЖЕНИЕ, ОБОЗНАЧЕНИЕ	НАИМЕНОВАНИЕ	Масса, кг	Габ.размеры, мм	ПРИМЕЧАНИЕ
ПН-300.01.05.004	Лопасть средняя	3,33	14x110x350	Используется 2шт.
ПН-300.01.07.004	Лопасть передняя	3,8	14x200x350	Используется 1шт.
ПН-300.01.06.004	Лопасть задняя	3,8	14x200x350	Используется 1шт.
ПН-300.01.03.100	Решетка	0,8	Ф300x20	–
ПН-300.01.05	Стойка без лопасти	8,4	220x270x350	–

ИЗОБРАЖЕНИЕ, ОБОЗНАЧЕНИЕ	НАИМЕНОВАНИЕ	Масса, кг	Габ.размеры, мм	ПРИМЕЧАНИЕ
ПН-300.01.05.000	Стойка средняя с лопастью	11,9	220x270x380	Используется 2шт.
ПН-300.01.07.000	Стойка передняя с лопастью	12,4	220x270x380	Используется 1шт.
ПН-300.01.06.000	Стойка задняя с лопастью	12,4	220x270x380	Используется 1шт.
Камера смесительная в сборе СО-241	Камера смесительная в сборе Ф65,75,100	7,0	210x100x232	оборудование выпуска **до 05.2019г.**

ИЗОБРАЖЕНИЕ, ОБОЗНАЧЕНИЕ	НАИМЕНОВАНИЕ	Масса, кг	Габ.размеры, мм	ПРИМЕЧАНИЕ
Патрубок фланцевый диам. (Ф65-75-100)	Патрубок фланцевый Ф65,75,100	3,2	170x210x175	оборудование выпуска **до 05.2019г.**
ПН-300.01.15.000	Игла ф65	10,3	560x220x210	оборудование выпуска **после 05.2021г.**
Гаситель СО-241	Гаситель	15	700x700x600	–
ПН-300.01.01.107	Броня сменная с крепежом	7		1 шт. Используется от 6 – до 10шт.
ПН-300.01.00.003	Уплотнение вала	0,41	Ф179x10	Используется 4шт.

ИЗОБРАЖЕНИЕ, ОБОЗНАЧЕНИЕ	НАИМЕНОВАНИЕ	Масса, кг	Габ.размеры, мм	ПРИМЕЧАНИЕ
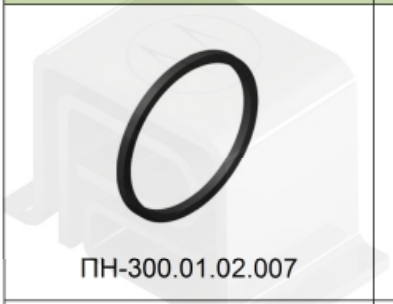 ПН-300.01.02.007	Уплотнение крышки	0,25	Ф336х18	под «Люк»
ПН-300.01.00.007 (с подшипниками)	Вал в сборе с подшипниками	102	Ф660х1522	**1.** Вал **2.** Подшипник 3614 и 1213 **3.** Стойка средняя **4.** Стойка передняя **5.** Стойка задняя
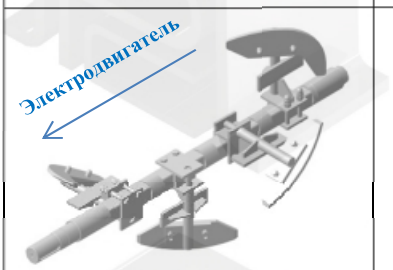 ПН-300.01.00.007	Вал в сборе	96	Ф660х1522	**1.** Вал **2.** Стойка средняя **3.** Стойка передняя **4.** Стойка задняя
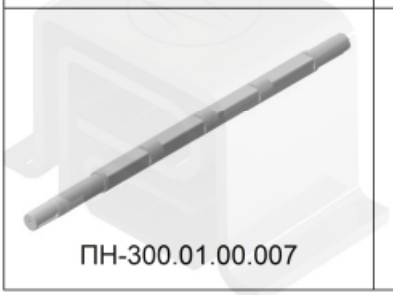 ПН-300.01.00.007	Вал	45,5	Ф80х1522	–

ИЗОБРАЖЕНИЕ, ОБОЗНАЧЕНИЕ	НАИМЕНОВАНИЕ	Масса, кг	Габ.размеры, мм	ПРИМЕЧАНИЕ
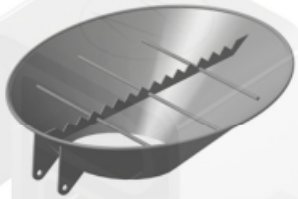 ПН-300.01.03.000	Горловина	9,5	326x738x724	–
ПН-300.01.04.001	Корпус задний с крышкой	26,7	Ф270x143	–
ПН-300.01.00.001	Корпус передний с крышкой	17,9	Ф270x113	–
ПН-300.01.100-01	Резервуар	290	1140x960 x1310	–

ИЗОБРАЖЕНИЕ, ОБОЗНАЧЕНИЕ	НАИМЕНОВАНИЕ	Масса, кг	Габ.размеры, мм	ПРИМЕЧАНИЕ
ПН1-300.01.02.000	Крышка	28,28	231x370x580	–
ПН-300.03.00.000	Пневмопанель	8,32	241x423x416	–
	Клапан предохранительный		Ф25x78	–
	Клапан обратный		Ф48x60	–
	Манометр 0-16		Ф65x50	–